AMUSEMENT COMMUNICATOR
PAVCO
PACIFIC VENDING CO.,LTD.
パシフィックベンディング株式会社 東京都杉谷区千駄ヶ谷1番地 ☎(03)405-5645(代)
大阪パシフィックベンディング株式会社 大阪市西区阿波座中通2-48 ☎(06)531-6391(代)

ゲームマシン
THE GAME MACHINE

発行所
日本出版企画制作株式会社
大阪市北区木幡町45 アドビル401号
〒530 電話 06（314）1458(代)
東京支社 東京都渋谷区渋谷3-6-18 第3ビル 4F
〒150 電話 03（407）7638
郵便振替 大阪 41959
年間購読料(送料共) 7,200円

メダルゲーム協議会 違法営業一掃など決議

全日本遊園協会も同調　明記された取扱業者の責任

メダルゲーム協議会（事務局＝東京都世田谷区灰城九の三十二の三、㈱シグマ内、加盟十八社）では、メダルゲームについて、違法営業の一掃と健全営業の推進を呼びかける決議をとり、広くアピールする。また、全日本遊園協会（事務局＝東京都渋谷区渋谷三の六の十八荻津ビル、遠藤嘉一会長、会員数百三十四社）でも同文の内容で決議、アピールすることになった。

一月十七日東京において開かれた協議会の幹事会において、この決議文を関係各方面に配布することを決定。メンバー全員の同意をとりつけ、広報活動をはじめた。

同協議会では、昨年十二月はじめに、協議会機関紙「メダルゲーム」を発刊。メダルゲーム営業についての方針をさらに明らかにするとともに、協議会活動の強化に乗りだした。これには、協議会と性格を異にする「大阪メダルゲーム協同組合」が、大阪において昨年十月発足したという背景もある。

しかし、昨年十二月はじめ、同「協同組合」の幹部である副理事長が、メダルゲームによるとばくの容疑で逮捕されるなど、健全娯楽と矛盾する傾向が目立ってきた。しかも大阪は、全国的見地から見た場合、メダルゲーム場の数がもっとも多く、またとばくゲーム場として摘発される件数もズバ抜けて多いという、いわば問題の土地。他の都道府県にも及ぼす影響は相当大きいと言われている。

一方、メダルゲーム協議会は、昭和四十八年七月に発足。いわばメダルゲーム場の草わけ的な会社によって組織され、ゲーム場について「自主規制」ともいうべき細かい運営基準を確立するなどの、地道な活動をしている。ところが、同協議会メンバーなどによって開発されてきた健全なメダルゲームの運営方法を、そっくり裏がえしにして悪用する傾向が、全国各地で現われてきた。つまり、悪質業者によるとばくゲーム場の出現である。

協議会の方向とは正反対の、これら悪質業者の出現は、行政当局によるメダルゲーム場全面規制をうながし、また全般的に、メダルゲームのイメージダウンとなって現われてきている。これは協議会の果してきた役割を明らかに否定する傾向であると言える。

そこで今回、協議会はとばくゲーム業者の一掃を図るとともに自主規制の強化を進めることになったわけであり、決議文の配布はそのひとつ。

なお、とくにこの決議文の内容できわ立つのは、機械のメーカー、ディーラなど、取扱い業者の責任を打ち出した点である。メダルゲームの健全な推進に、関係者は揃って努力する必要が、いぜんとしてあるとされる。同決議文の全文は上のとおりである。

機械娯楽を守るための決議文

メダルゲーム協議会
全日本遊園協会

昨年一年間で、メダルゲーム場は、それ以前に数倍する規模で拡大した。それは、量的拡大であると同時に、質的拡大でもあり、機械娯楽を提供する業者に、一定の地歩を確立したかに見える。

けれども、この急速な伸展の陰に、メダルゲーム場のシステムを模倣した違法営業が急増している、と報告されている。

過去において、一貫して業界の健全な発展を呼びかけ、そのために鋭意努力を重ねてきた全日本遊園協会とメダルゲーム協議会は、新年に当り決意を新たに、違法営業の一掃と健全営業の推進を広く呼びかけるものである。

違法営業急増の第一義的な原因は、オペレーターの自信と自覚の欠如にある。一部には当初より違法営業を前提としたとしか考えられない立地、店舗設計の店も散見する。

世論が賭博行為に対して厳しい論調を増してきた現下の情勢に鑑み、当面、違法オペレーターを業界ぐるみで追放することに、全力をあげなければならない。

またオペレーター急増の裏には、当然機械の需要が存在する。メダルゲーム機の製造業者、販売業者は、違法店急増の責の一端を荷っていると言わざるを得ない。

以上の観点より、全日本遊園協会とメダルゲーム協議会は、次の通り決議する。

1　会員は「メダルゲーム場運営基準」を遵守し、健全な営業の推進のためのキャンペーンを行い、業界内外に立場を明確にする。

2　違法業者を業界から追放するため、警察により逮捕された業者は、除名等適切な措置をとる。

3　メダルゲーム機のメーカーおよびディーラーは、全体的視野を持って、規律ある製造販売を行う。

4　機械の販売にあたるものは、販売先を厳選し、違法業者および過当競争地域への販売は行わない。特に小規模店の乱立を避けるよう努める。

昭和五十年一月十七日
全日本遊園協会
メダルゲーム協議会

メダルゲーム場運営基準による強磁性体適合品
ステンレスメダル
★規格も±3/00ミリ以内と高精度、滑り、積重ね、カッティング性能も抜群
★指定マーク製作　★1000枚より地方発送
株式会社 東葉興業 千葉県八千代市八千代台西4-7-10 〒276 TEL.0474-83-3401

全日本遊園協会 2月21日に総会

全日本遊園協会（事務局東京、遠藤嘉一会長）は、きたる二月二十一日に第二回総会を開く。この総会は定時総会にあたるもので、役員の改選、昨年度事業報告、決算と今年度計画などについて審議される予定。

日時場所は次のとおり。二月二十一日午後一時半より。熱海錦ケ浦自然郷ホテル「ニューアカオ」。

用途に応じた1,000円札マシン
RSベンダー
¥670,000―　好評発売中
リバーストン商会
本社　横浜市磯子区岡村町字笹堀1272　コーポ笹堀
☎ 045（753）2250(代)
札幌営業所　札幌市中央区南2条西10丁目ジムテルビル内
☎ 011（221）3847(代)

各界名士、淑女ら500名が参加
チャピオンの座に鈴木孝氏（ディリースポーツ）
第7回全日本ルーレット選手権大会

日本ルールット研究会（本部＝東京都渋谷区渋谷二の二十一の一、和田静夫会長）主催による全日本ルーレット選挙権大会が、さる十二月十三日から十五日までの三日間、同研究会の六本木シーボン教室において開かれた。この大会、毎年開かれているもので、今回は第七回目。

予選、準決勝、決戦と五百人の参加者の中から勝ち抜いたのは、デイリースポーツ社の鈴木孝氏。この優勝者には賞品として、同研究会によるヨーロッパ旅行がプレゼントされ、副賞として千フランその他豪華な賞品が贈られた。

女性ナンバーワン賞には会員四段の長島芳子氏。毎年上位になっている人に贈られる常勝優勝者には日本テレビの岸田功氏。賞を贈られた人びとは、始終ニコニコ、喜びをかくせないようすだった。

会場には連日、ルールットの魅力にひかれて多数参加。元プロボクサーの白井義男、歌手の旗照夫など有名人も多く顔をみせていた。根っからのルーレット党である和田氏、左側が鈴木氏）（写真上、右側が和田氏、左側が鈴木氏）

静郎氏は健闘したものの、少々押され気味で、それでも八位で入賞。

一般に街のゲーム場でのルーレットは、品位、ムードなどの点で、国際級にはまだまだ、といわれているが、愛好者によるこの研究会のような上品さが、今後は必要になるだろうと言われている。

新製品
ニューモデルのスロット三機種
バリー社

先ほど発表された米国バリー社製のスロットマシンには、デラックス・マルチプライアーのほかに次の特徴をもつスロットがある。

スリーライン・マルチプライアー（モデル一〇五）＝一度に十枚までメダルを入れられるスロット。ウィンライン三本で、ペイアウトは最高一万枚というものすごい機種である。

トレジャリー（モデル一〇二〇）＝絵柄が紙幣のデザイン。従ってリールの幅が広くなっている三本リールのスロット。もともと25セント用で、たとえば一ドル紙幣が三つ並ぶと同額分ペイアウトされ、最高は五百ドル、つまり二千倍。

ボーナス・セブン（モデル一〇一三）＝絵柄がセブンだけのスロットで一度に六枚入れられる。五枚までウィンラインが増え、ペイアウトも二百倍の均一であるが、六枚目が傑作。上部にもうひとつ電光表示で示され、絵柄が二つあれば十枚、三つあれば百枚、センターラインで揃えば合計二千枚もペイアウトする。

海外ニュース
権威失墜した？ロンドンショー☆

ロンドンショー（ATEショー）は今年に限り、アメリカからの出展を一切断っていることがわかった。世界的なこのアミューズメントショーは、一月二十八日から三日間にわたって開かれているが、これにより相当大きな波紋を投げかけているようである。

伝えるところによると、従来このショーの出展者のほとんどがディストリビューターで、そのほかいくつかのメーカーも加わっていた。ところが今回、英国以外の国からの出展は、長年出展しているわずかな業者を除いて、すべて拒否され、その数は四十を下らないとのことである。

その理由は、会場のアレキサンドラパレスの広さが十分にない、ということだけである。もともとこのショーは、MOAショーよりも大きな世界的ショーであるだけに、今回の措置のおかげで、英国のオペレーターとディストリビューターのための、小さなショーになり下った、と批判の声もあがっている。多く出展できるよう配慮することは、長年このショーをつくりだしてきた人びとの義務であり、次回こそはこういう失態をしないよう希望されている。

なお、最近の国際的な催しは左表のとおり。

12月9～12日　フォーラン・アミューズエクスポ（FORAIN AMUSEXPO）　あらゆる種類にわたる娯楽設備のための専門見本市。パリ、ル・ブールジェ。
1月6～9日　ホレカバ'75（HORECAVA '75）　世界最大の娯楽機トレードショーで、自動機の全分野が出品される。オランダ、アムステルダム。
1月12～16日　ホレスカ（HORESCA）　自動機会社が多数参加する娯楽トレードショー。ベルギー、ブリュッセル。
1月28～30日　A、T、E　世界最大で最重要な、コインマシンのエキジビション。イギリス、ロンドン。
2月25～27日　ノーサーン・アミューズメント・アンド・コインオペレーティッドマシン・エキビジョン（NORTHERN AMUSEMENT AND COIN OPERATED MACHINE EXHIBITION）コインゲーム機等の大規模で重要な専門エキジビジョン。イギリス、ブラックプール。
3月1～6日　B、B、B　多数の自動機会社が参加する盛大なトレードショー。オランダ、マーストリクト。
4月14日25日　ミラノフェア（MILAN FAIR）自動機が大勢を占める総合トレードフェア。イタリア、ミラノ。
4月16～24日　ハノーバーフェア（HANOVER FAIR）ジュークボックスと自動販売機だけがセクションを持つ総合トレードフェア。西ドイツ。ハノーバー。
5月5～8日　インターナショナル・ベンディング1975（INTERNATIONAL VENDING 1975）　自動販売機だけの国際見本市。イギリス、ロンドン。

「電取関係法令集」
電気協会より発売

ゲーム機には電気用品取締法の適用があり、これを守らねばならないが、このほど、昨年の改正を折込んだ法令集が発行された。

書名「電気用品取締法関係法令集」。定価三千三百円送料別。東京都千代田区有楽町一の三（㈱日本電気協会☎〇三（二〇一）〇九六八。

ゲームマシンの決定版!!

BIG・6

●カジノコーナー・観光ホテル・ヘルスセンター・ボーリング場等に設置して、多人数で楽しくプレイできますので、高収益が期待できます。
仕様／横1800㎜×巾1000㎜×高さ2000㎜

株式会社ツムラ
大阪市城東区諏訪2丁目7番3号
〒536　☎（969）3531

これだけは知っておきたい
メダルゲーム場運営基準

全日本遊園協会・メダルゲーム協議会

守らねばならぬ義務

メダルゲーム場を運営するにあたって、これだけは是非とも守っていかねばならない――というのがこの「運営基準」である。この基準、メダルゲーム協議会が中心となって作成。一昨年末の全日本遊園協会理事会で決定され、各方面に配布された。

これはメダルゲーム場を運営していくに当っての自主規制目点であり、警察庁の指導方針に従って決定されたものである。それまで明確な一線をひくことにとまどいのあったゲーム場の運営に、細かい基準を立て、確実にした点で大いに評価されている。

協議会、協会ともに、この基準決定をふまえて、ゲーム場運営に当るよう呼びかけ、基準に反するゲーム場は存在すべきでない、と訴えている。また この基準は、ゲーム場運営に当る現場の実情から出発しており、つねにいっそう健全な運営にもっていく、という方針でなり立っているが、テーブルものが主役となったゲーム場などにおいては、まだその基準を模索している段階にある、と言えるだろう。

各項目別に、なぜこういうふうに決めたかという根拠を解説していくことは可能ではあるが、ここでは省略する。ただ、1のとばく禁止は、刑法から来るもので、とばくが犯罪であること、これははっきりしている。

この運営基準で、右の「とばく禁止」のほかはすべて自主規制であるが、直接に法律で規定されていなくとも、法や社会的良心などからくる精神をくんで、社会に反するようなことがないようにしなければ、いずれ社会的にも葬られることになる。反社会的なことはしてはならない、ということをこの運営基準は示しているのである。

メーカー、ディーラー、オペレーターなど、メダルゲーム場に関係ある人びとは、必らず次の運営基準を守っておかねばならない。

「運営基準」の全文

本運営基準でいうメダルゲーム場とは、独立した営業区画で、メダルを使用して遊戯を行ない、その遊戯の結果がメダルで還元されるようなシステムを採用した営業形態のゲーム場をいう。

1　賭博行為の禁止
Ⓐ　直接、間接を問わず、取得メダルの財物への交換は、一切しない。
Ⓑ　前項の規則を、ゲーム場内の最も見易い場所に、掲示する宣伝文及び店名の規制

2
Ⓐ　賭博行為であるかのような誤解の生ずる恐れのある宣伝文言は、使用しない。店名についても、同様に配慮する。

3　取得メダルの預かりの規制
Ⓐ　取得メダルの預かって、「預かり証」は発行しない。
Ⓑ　前項のシステムをゲーム場内に掲示する。

4　店内照度規準
Ⓐ　店内照度は、床面で一〇ルックス以下にならないよう、配慮する。

5　営業時間
Ⓐ　営業時間は、できるかぎり休日の前日を除き、日の出時より午後十二時までとする。

6　十八歳未満の者の入場制限
Ⓐ　保護者の同伴のない十八歳未満の者はゲーム場内に、客として立入らせてはならない。（ゲームをさせてはならない。）
Ⓑ　午後十一時以降は十八歳未満の者のゲーム場内への立入りを、一切禁止する。
Ⓒ　前二項の規則を、ゲーム場内に掲示する。

7　偽貨対策
Ⓐ　偽貨として使用されることを避けるため、ゲーム場で使用するメダルの直径を三〇㎜以上とする。三〇㎜以上とすることが困難な場合には、強磁性体の材質を使用することとする。
Ⓑ　前項の完全実施の期限は昭和四十九年十二月三十一日までとする。

8　使用後のゲーム機の再販規制
Ⓐ　使用後のゲーム機の再販の際は、必ず取引のどちらか一方が、古物商の営業許可を得ているものであることとする。

9　最低営業規模
Ⓐ　一つのゲーム場に設置するゲーム機の最低規模を、二〇台とする。

10　関係官庁の指導の尊重
Ⓐ　営業上の諸問題につき、関係官庁より指導のあったときは、その方向に添うよう、最善の努力をする。

11　開業届出書類の提出
Ⓐ　新たにメダルゲーム場を開店する場合は、別紙様式により、所轄警察署に届出をするものとする。

警察署長殿

メダル・ゲーム場開設届

このたびメダルゲーム場を開設致しますので、下記の通りお届け致します。

昭和　年　月　日

届出人　住所
氏名　㊞

	1.開設年月日 昭和　年　月　日
2.事業所名	3.事業所責任者
4.事業所住所	5.電話番号（　）
6.会社名	7.代表者
8.会社住所	9.電話番号（　）
10.使用機種名 イ.スロットマシン（シングル）　台	ニ.マスゲーム　台
ロ.スロットマシン（マルチ）　台	ホ.対人遊具（ルーレット等）　台
ハ.ビンゴゲーム　台	ヘ.その他（　）　台
11.使用メダル イ.直径　㎜	ロ.厚さ　㎜　ハ.材質　ニ.見本
12.店内照度　ルックス	14.特記事項
13.営業時間 イ.平日　時より　時まで	
ロ.土曜　時より　時まで	
ハ.日曜　時より　時まで	
3枚複写　1.警察署 2.届出人　2.事務局	受付　年　月　日　担当者　備考

添付書類　1.会社経歴書　2.会社登記機本　3.使用メダル見本
（個人の場合は　1.履歴書　2.戸籍機本　3.使用メダル見本）

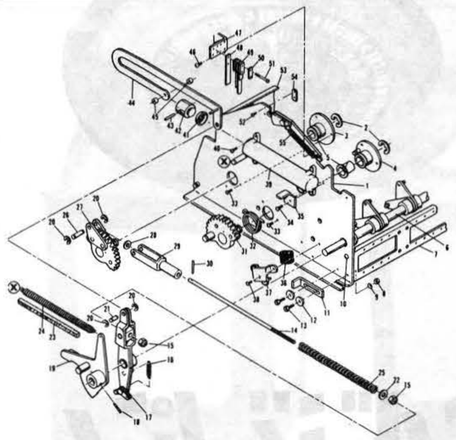

スロットマシンのすべての部品が揃っています

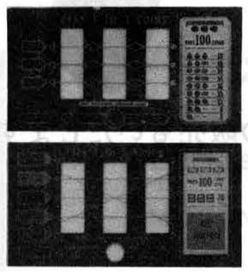

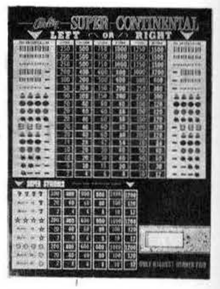

バーリー社製品およびガラス部品のお問合わせ、ご注文は当社で承っております

輸入娯楽機械販売及修理

MONEY MAKER　MAX

〒544 大阪市生野区新今里5－10－9
TEL.（06）752－4775㈹

優秀な技術陣が新春、業界に放つ――

優雅さと気品溢れる自信作。

DELUXE ROULETTE

◇ウイルだけの販売もいたします。

株式会社ベンドジャパン

〒577 大阪市浪速区水崎町18番地　TEL06(633)8296・(643)3857・3880