NO.69
昭和52年 4/1
アミューズメント通信
ゲームマシン
発行所 アミューズメント通信社 編集・発行人 赤木真澄 大阪市北区神山町14(第2松栄ビル) 〒530 ☎06(314)0309 郵便振替 大阪307852 年間購読料(送料共)7,200円

AMUSEMENT COMMUNICATOR
PAVCO
㈱東京パブコ
TEL (03) 408-5445(代)
㈱大阪パブコ
TEL (06) 301-7171(代)

JAA

全日本遊園協会(事務局=東京都渋谷区渋谷二の六の一八、☎四〇七一八七二一、遠藤憲一会長、会員数百二十二社、略称JAA)では、二月十五日、東京で理事会を開き、今年秋の第十五回アミューズメントマシンショーの主な開催要領を決めた。

第15回AMショー開催期日、場所

10月5(水)、6(木)、7(金)、南館

運用規定を強める

それによると、開催期日は十月の五日から七日までの三日間、昨年と同じ東京晴海の国際貿易センター南館で開かれることになった。同会場では同じ期間中、国際玩具見本市(㈱日本玩具国際見本市協会主催、☎〇三一八四一一二七五)が開かれることになっており、この面からも賑わうことになるだろう、と見込まれている。

なお、山本昇専務理事によると、今年からAMショーはさらに運用手続などを合理的なものとし、将来にそなえて運用規定などを定着させて、権威あるものになる予定とのこと。

ショー委員長は中村雅哉氏(㈱中村製作所)で、ショー委員はJAA役員全員があたり、委員会の実務的な企画・運営を担当する常任委員も十社次のとおり決った(順不同)。

常任委員=㈱中村製作所、㈱タイトー、㈱シグマ、加藤鈑金工業、㈱関西精機製作所、㈱三共、大倉産業㈱、㈱セガ・エンタープライゼス、東洋興業㈱、㈱友楽

今年もAMショー会場となった南館(昨年の写真)

盛大にオープン

業界関係者にも披露

谷津遊園のコークスクリュー

既報のとおり画期的大型遊園機械「コークスクリュー」が完成。三月十三日から本格的営業に入ったが、前日、関係者を集めて盛大なレセプションが開かれた。

これは本格的営業が無事進められることを願って開かれたもので、谷津遊園オーナーの京成電鉄㈱、同機械の輸入元のミゼッティ工業㈱、施工にあたった豊永産業㈱など当事者のほか、業界関係者が多数参列、完成の喜びを共にした。

午前十時からまず竣工式、テープカット、試乗会と進められ、レセプションでは京成電鉄㈱の加藤福常務よりお礼の言葉、谷津遊園の小関隆弘園長より同機の説明があり、関係者に感謝状が贈られるというふうに、なごやかな披露宴となった。

業界側からは㈱中村製作所の中村社長、東洋娯楽機㈱の山田社長、㈱タイトーの森部長らが参列。試乗会においても同機のスゴさを実感し、大いに同機の成功をたたえた。

感謝状の贈呈式

注目される新鋭TVゲーム機

タイトー、春の新製品発表会

速報

㈱タイトー(本社東京、センターにて開催。全国のオペレーターの関心と期待を集めている。

恒例の新製品発表会を、三月二十三日から二日間東京本社にて、二十八日から二日間大阪国際貿易センターにて開催。全国のオペレーターの関心と期待を集めている。

展示されたうち特に関心を持たれているのは、TVドライブの「ロードチャンピオン」、「二八〇ザップ」、TVガンゲームの「ミサイルX」、「フライング・フォートレス」、四人用TVドライブの「フィスコ四〇〇」、そしてTVブロッキングゲーム「バリケードII」。同社のTVゲーム機開発方向が示されたわけだ。

このほか新鋭のフリッパー、ジュークボックス、メダルゲーム機(ラッキーダイス)などが展示され、注目されている。

技術と信頼を誇るメダル
株式会社 アーケシ
東京(03) 843-2097 名古屋(052)263-6026 札幌(011)731-4671
大阪(06) 943-2512 福岡(092)477-3600 本社(0722)51-5001

謹告

弊社の新製品F－1に対しまして、皆さまから多大のご支援と過分なる賛辞を賜わり、開発者冥利につきる思いでございます。紙上を借りてではございますが厚くお礼申しあげる次第でございます。また今後一層の生産体制充実を図り、ご需要にお応えしてまいりたいと考えておりますので、引き続きご支援、ご鞭撻を賜わりますようお願い申し上げます。

さて、このF－1の模造品作成の噂が、旧冬以来かなりの真実性を持って弊社にも流れてまいり、自由かつ公平な競争と業界モラルの確立により当業界の社会的位置づけの向上に腐心する者にとっては、寒心にたえないことと存ずるものであります。ご高承のとおり、弊社のF－1はシミュレーション方式、立体映像投影方式などを中心に、その他各種の技術を集約して製作されており、これらは、工業所有権として確定しているもの、さらに現在申請中のもの数件を含めて、弊社独自の研究考案によるものでありますので、これらの諸権利の確保に対し、弊社は毅然たる態度を以って事に臨む存念でございます。

従いまして、模造品の製造行為は勿論のこと、当該模造品をご使用もしくはお取扱いになりますと、直接に、当該ユーザーまたはディストリビューターの方に、ご迷惑を及ぼさざるを得ないこととなります。弊社といたしましては、永年のお得意様との間でトラブルの生じないことを祈念いたしまして、ここに謹しんでお知らせする次第であります。

東京都大田区多摩川2丁目8番5号
株式会社 中村製作所

店頭ロケで緊急協議

三月十五日　大阪会合

協議会設立の方向

各地で店頭ロケが問題化されているがこのほど大阪を中心として、関係業者が集まり、この課題に取組むことになった。

開かれたもの。会合の席では、辻本憲三氏（アイ・ピー・エム㈱）、岡本仁氏（サンレジャー㈱）、松下忍氏（大本娯楽産業）など地元オペレーターのほか、九州から川原隆則氏（㈱三友商事）が参加し、現状を訴えるなど、店頭ロケの置かれている厳しい現状についての発言が相次いだ。

こうした課題をどうするか、については第二回会合以降に持ちこされたが、結局、アイ・ピー・エム㈱（本社＝大阪府羽曳野市恵我之荘五の五の五、☎〇七二九―三九―五〇〇〇、辻本憲三社長）が幹事を引継ぐかたちとなった。

第二回会合はアイ・ピー・エム㈱の幹事で、三月二十二日午後二時半、大阪の国際ホテルで開かれ、今後は「全国シングルロケ協議会（仅称）」として発足し、局面に対処することになった（次号で詳報）。

なお、第三回会合は四月十二日午後二時より大阪上本町の教育会館で行なわれる予定。

加藤春夫氏

第一回会合は三月十五日、㈱レジャック（本社＝大阪市淀川区西中島五の十一の十、新大阪丸善ビル、☎三〇五―一三三一、加藤春夫社長）が幹事となり、大阪十三の料亭「三笠」で開催。関係業者ら約四十名が出席した。

これはあくまでも、店頭ロケがどのように問題となっているか、を共通のものとするもの（加藤氏談）で、今後の対策の契機となることが目的で

写真(上)は第一回会合。(下)は第二回会合にて

カラオケなら
最高級品
GM53
その他
ご相談を
JB技研　神戸市東灘区魚崎中町4-5-10　TEL.（078）452-6992

告

弊社瓜田和徳儀　二月二十八日付にて解任いたしました。今後当社とは一切関係ございませんので、ご了承下さい。

なお今後とも相変りませず、当社をご愛顧ご鞭撻のほど、伏してお願い申しあげます。

昭和五十二年三月

株式会社　泰東

特別論潮

他人事ではない事柄

私たちの業界は現在大きな窮地に立たされている。それは、従来、本紙でも指摘し、注意を喚起していたことがらが現実のものとなり、各方面で問題化していることがらが、ついに表面化したことによっても表わされている。行政当局からは、「起ってからでは遅い」との指摘、指導を受けながら、申し開きのできない不祥事としての結果が出たわけだが、それら原因をたどっていくと、当業界でのいい・かげんさが、大いなる原因となっている点があげられるであろう。

そして、そのいい・かげんさを問題にするとすれば、最大組織であるJAAの組織率が百パーセントにほど遠く、従って組織化されていない末端まで指示、通達できていないことも、業界の根拠、基盤について冷静に考える必要があるだろう。しかし、それ以上に、たとえば日本のアミューズメント業界に責任を持とうとしてJAAに加入しているならば、業界が直面している課題にお互いが「共通の課題」としてさらに真剣に取組む必要性があるだろう。

そのためには、私たちの業界が「業界」としての社会的評価を得るためにも、業界の根拠、基盤について冷静に考える必要があるだろう。そのうえで、その営業活動が法に反したり、社会的非難の対象になったりするものであったりするのであれば、業界の根拠はない、とされるべきであろう。法に反せず、また社会的評価を得る業界として進めるならば、それなりの作業が必要であり、いい・かげんに放っておいてなんとかなるものではない、ということを強調したい。

以上を前提に、次に最近の問題について、具体的に本紙の考えを明らかにするとともに、今後の正しい方向を訴えたい。

なお、念のために、「どうせこの業界はいいかげんだ」という開き直りでは、改善はないし、いよいよ窮地に立たされることをあえて申し添えておきたい。

健全化と共に合理化

店頭ロケでの問題は、①子どもに射倖性の強いゲームをさせること、②メダルや景品引換券を払い出すこと――以上二点に関し、業界側からの反省が求められている現状である。反省どころか、プライズマシンの規定に準じてなら金品との交換をしてもよい、という考えはおよそ業界を滅ぼす方向である。なお、こうした点はドライブインその他のロケについても言えることである。まだメダルゲーム場に関しては「運営基準」を遵守し、十八歳未満の者の入場制限を徹底する必要がある。

ゲーム機から払い出されたものを金品に交換しない、という店頭ロケのオペレーターは近くその協議会を発足させる予定であるが、さらに健全化されるよう希望するものである。なお、スナックなどでのシングルロケの場合は、社会的見地から見てもとばく用としてしかられていない、という点も申し添えたい。

次に電取（㊞）マーク遵守についてであるが、㈱タイトーほか多数の販売業者が摘発を受けたが、同社もこれを機にさらに厳しく㊞マーク遵守を進め、前向きに対処すると考えられるので、JAAでもその方法など検討することが望ましいだろう。

全体にふりかかる責任

以上のほか、業界の内外において問題は山積している。しかも、それらは部外者から見ればごとごとく「まったく関係のないこと」にちがいはない。しかし、業界というレベルで見るかぎり、決して関係ないものではないし、ましてや業界を立派なものにしていくには対処しなくてはならないものばかりなのである。他人事と見ている人ほど、実は一番の加担者だともえ言えよう。たとえば、乗物機だけのメーカーだからゲーム機のことは知らない、という立場でなく、多数のゲーム機とともに乗物機を置くオペレーターやそれに伴なうディーラーのことも考え、ひいては、今後の正しいアミューズメント業界のあり方について考えを進めるべきだろう。

そういう意味で、厳しい環境下にあるわれわれの問題に、きわめて真剣な取組みが要求されているわけで、知らぬ顔といい・かげんさではなくまじめな方向での、読者諸兄のご奮闘を呼びかけるものである。（アミューズメント通信社社長・赤木真澄）。

各種アーケードマシン
アミューズメントマシン、カラオケなど
豊富に取扱い。相談に応じます。
株式会社チェスト
〒533 大阪市東淀川区山口町361―1
TEL.（06）323―3788㈹

換金(品)で問題射幸性ある店頭

新潟日報（五十一・十一・十一）＝子供を対象にしたパチンコまがいのゲーム機の設置が目立っている。それはアレンジ

警察当局による今春の「ギャンブル機具取締強化」の成果は着実に上っており、追って発表されることになっているが、これとともに、いわゆる店頭ロケでのギャンブル問題が起ってきており、一部では社会問題化しているケースもある。それらの問題について、一般新聞から紹介すれば次のようになる。

問題化するゲーム機

熊本日日（五十二・二・二十二）＝菓子店の店先などに「新幹線ゲーム」「世界一周ゲーム」と呼ばれる遊戯機が設置され、子供たちの人気を集めているが、四、五分間で二、三百円の現金を注ぎ込む子供がほとんどで、父母の間から「非行化につながる」と規制してほしい。

ど数種類あるが、十円玉で遊び、うまく行くとメダルが出る。そのメダルは一枚十円の価値があり、その店にあるお菓子などの景品と交換できる仕組みで、まさにギャンブルそのもの。「非行のもとになる」と新潟市青少年補導センターでは実態調査に乗り出した。

ルには準有価証券の機能があるので、そのような子供たちの人気を集めているが、四、五分間で二、三百円の現金を注ぎ込む子供がほとんどで、父母の間から「非行化につながる」と規制してほしい。

のゲーム、十円硬貨を入れ、うまくゆくと五十円の金券の出てくるもので、金券は店の品物と交換できるが、なかには現金と換える店もあるという。

これらは問題化されたうちの一部分であるが、警察庁は「引換券やメダルには準有価証券の機能

警察庁保安部（五十・十・三）通達＝「デパート、遊園地、旅館等において、子供を対象にクレーン式遊戯機等により遊戯をさせ、その結果に対して賞品を提供する営業で一回の遊戯料金が一〇

ーニ〇円位で、かつ、その三倍以下の菓子類を賞品として提供するものについては、善良の風俗保持上支障がないと認められるので、風俗営業等取締法第一条第七号に定める遊戯場営業には該当し

ない、と公表した。

▽マーク不備で全国規模の取締

以上とは全く異質の問題として、電取違反が先ほど明るみに出ているが、一般新聞によると次のようになる。

神奈川新聞（五十二・三・十二）＝港南署と神奈川県警は十一日までに、電気用品型式認可を得ないまま販売ルートに流れたものがあった。ところで、昨年十一月三十日に横浜市内のスナック三店のとばく事件で押収した三十三台のうち四台の同機に㊞マークの表示がないことが判名。販売ルートをさかのぼって捜査の手が伸びたとのこと。

申請があっても受理しないことをとする。

いわゆる店頭ロケは子供対象だが、昨年春ごろからの傾向として、メダルや景品券を払い出すものが出回わり、とかく問題が絶えないのが現状。

ター、㈱エスコ貿易など全国の業者十七法人二十三人（朝日新聞では二十二社四十人）を、電気用品取締法違反容疑で書類送検した。

同紙によると、バリー社製ビンゴ「ハワイ」は、昭和四十八年十一月から四十九年七月までの間に輸入されたものであるが、このうち型式認可がないまま販売ルートに流れたものがあった。ところで、昨年十一月三十日に横浜市内のスナック三店のとばく事件で押収した三十三台のうち四台の同機に㊞マークの表示がないことが判名。販売ルートをさかのぼって捜査の手が伸びたとのこと。

グラウンドでプレイしているときのような興奮…

タッチラインぞいに白球が走る…激しいせり合い…巧みな球さばき…エンドラインすれすれからの素晴らしいセンターリング…ゴールポスト正面でのシュート…横に跳ぶキーパー…一瞬白球がこぼれる…キーパーと交錯する群像…ネットにささる白球…ゲット!!…大観衆のどよめき……。

サッカーのもつ面白さのすべてを盛り込んだゲームマシン《ダイヤモンド・サッカー》が、日本にやって来ました。サッカー王国西ドイツで創られ、またたく間にヨーロッパ中を魅了し、アメリカ全土を興奮させている《ダイヤモンド・サッカー》は、2人から4人まで楽しめる、最高のゲームマシンです。

●《ダイヤモンド・サッカー》は、従来のメダルゲームに、スポーツ特有のファイト・エキサイト・スピードが加味されていますのでゲーム本来の興味の持続性に優れています。ゲーム内容は単純明快で、しかも技術の差が勝負にあらわれますので、人間の持つ闘争心を刺激し、関心が永続します。本体の構造は、綿密な耐久テストで保障されていますので、どんな手荒い操作にも完璧です。

ダイヤモンド・サッカー日本総発売元
TOURNAMENT SOCCER
株式会社デック
本社　東京都港区六本木4-8-9玉菊ビル　☎03(405)6710
大阪支社　大阪市東区北久宝寺町1-9-24　大成合同ビル　☎06(262)2741
名古屋支社　中古屋市中村区広井町3-88　大名古屋ビル　☎052(561)8161

JOB ORIGINAL
宇宙遊泳　ラッタッタ　LA·TA·TA
THE SENSATIONAL MACHINE
好評発売中!!

〈宇宙遊泳の遊び方〉
●10円玉を投入してゲームスタートです。
●遊戯面では5枚のバーがあり、最上段と最下段のバーが常時上下運動していますが、投入された10円玉はバーの動きによって、右か左に振り分けられます。それを素早く判断して中間の三枚のバーを上手に動かして、最下段のバーにタイミングを合せてWINに落し込みます。
●WINに上手く落し込むと、トランプ・チケットが出てきます。

〈仕様〉
横幅　800mm
奥行　400mm
高さ　1,390mm

〈仕様〉
横幅　440mm
奥行　600mm
高さ　590mm
（全長1,090mm）
AC100V
50/60HZ·26W（最大）

〈ラッタッタの遊び方〉
①セレクトボタン（1～6）を押すと、その数字ランプがつき、同時に右側のランプが点滅スタート。
②右ランプが止まるとゲームオーバー。左右のランプの数字が同じになるとWINのランプがつき、トランプのチケットが出ます。もし右ランプが7個全部点灯した場合、リプレイ。その場合リプレイボタンを押し、改めてセレクトボタンを押せばゲームスタートです。
③1ゲームは大体5秒位にセットしてありますが、ゲーム時間の調整は4～5秒まで調整できます。

●お問合せ先　ジャパン・オーバーシーズ・ビジネス株式会社　東京都港区赤坂7-10-9 第四文成ビル7F　〒107　電話(03)585-3021㈹

メダルゲームの底流

特別連載
第27回

小さなどぶ川沿いにとろとろと歩いてゆくと、子供の足でも五分足らずで小学校の前に出る。戦災を免れた人口五万人足らずの田舎の地方都市は、合併で市になった。

その氏素性に至るまで知り尽している、そんな地方都市にありがちな関係が、私の故郷でも当たりまえの日常だった。人々の暮らしむき、生活水準さえあからさまであ

とか、保守的だとかいって多くの若者達が都会へ巣立っていった。私もその一人なのだろうか。東京へ移り住んでかれこれ二十年近くになり、すっかり東京人になった

自分に言い聞かせたりする。もう何年も郷里へ帰っていない。

最近、ふと私は、子供の頃のでき事を想い出してみる。鮮やかに想い出す。微かな出来事として。

駄菓子屋でのできごと

ちょうど都合が良いことに、小学校が並んで二つあり、そのうえ子供向雑貨店も二つ、各々の学校の前にあったりして、子供達は自分が通っている学校の前の店では文房具を、他の店ではめんこなどの遊び用具を買いに行くのが、トラブルを避ける手立てになった。

つまり自分の先生に店の中や、めんこを買って店を出る時に合うなどという不都合が防げたからである。そういうわけで、子供達は必要な遊び用具を巧みに入手し、学校の禁止令はそこそこに、放課後の帰宅してからの遊びには不自由のないまま、学校としてもこうし

つ並んでいた。それぞれ以前は男子校と女子校に分れていたものが、戦後の男女共学の新制度にともない、地域ごとというか、部落別というか、小さな町を南北に二分して、南小と北小に区分した。町の北側に住んでいた私は、北小学校に通った。そういうわけで二つの小学校が並んであった。もっとも今はその二つの小学校は合併して一つの市立小学校になり、立派な鉄筋コンクリート建の校舎になっているが、私が通っていた頃は、戦前からの古い木造の校舎で、足踏み式の小さいペビーオルガンが各教室に備わっていた。進駐軍が撤退してからは、町はひっそりとして、実に平和で、のんびりしたものだった。

どこでもそうだけれど、私の小学校の前にも、どぶ川をはさんで、ちょうど校門の前に、文房具店があった。南小の前にもあった。いや正確に言うなら、文房具店というより子供向け雑貨屋といった方がぴったりであった。もちろん学校で使う日用文具類は売っていたが、パンや、組立て式グライダーのキットや、めんこ、ビー玉、ごま、冬にはたこといった遊び用具、

それに駄菓子も並べて売っていた。私の北小の前の店は、切手や煙草も売っていた。確か店の名前は柳屋さんと言った。学校の先生も、その店にゴールデンバットを買いに来ておられたりして、店で顔を合わすこともしばしばであった。原稿用紙や洋判紙を一枚いくらで、切売りしていた。南小学校の前の川上パン店も、おおむねこんなあり様さまだった。鉛筆、消しゴムの類いを買いに子供達がこれらの店を利用するのは多いに結構なことであったが、先生方にとって、この店が、めんことかビー玉といった、学校で禁止していた遊び用具を売っていたのには、頭を痛めていた。めんこやビー玉が、即悪い、というわけではなかったけれど、子供達は子供流にそれを賭けの遊びにしてやりとりをしていたから、学校としても禁止せざるを得なかったものと思う。戦後まだ日も浅く、物資も不足気味で、生活はそれほど豊かではなかった時代である。

だからといって学校が、柳屋にめんこを売らないようにと横槍を入れるわけにはゆかなかったのである。

た事実は手を打ちかねていた。何にしても、自分が子供の頃に楽しいていたものでもあるし、ことさら有害という認識には至っていなかったと思われる。

こうしたことがらは、事さらどうということもなくどこの地方でも、いつの時代にも見られたことで、むしろ最近てはめんこのような、日本古来の遊びが見られなくなって淋しくなったとさえ言われている。だから、私が今こうして、当時学校が禁止していたこれらの遊びについての想い出を書き記そうというのではなく、別に今一つ印象に強く残っていることがあり、それについて話したいのである。

柳屋や川上パン店には、遊び用具の他に、いわゆる駄菓子が並べて売られていたのはもう話した。チャイナマーブルとか、黒砂糖で作った鉄砲玉だとか、ごんぼう切れといった菓子類が、一ケ一円とか二円でバラ売りされていた。学校から帰って来た子供達は、一日一円とか五円のおこずかいを貰ってこうした店に来て買い食いをよくしていた。月極めでいくらというふうに決った額のおこずかいを貰う子供や、毎日貰うものを貯めて、自分の欲しいものを買う子や、その日その日で遣ってしまう子供というふうに、さまざまであったし、金額も各家庭でまちまちであったが、およそ平均すれば、一日三円から五円どまりであったように思う。そのおこずかいの使途も、チャイナマーブル程度をほお張って、広っぱでチャンバラと相成るまであったりは健康そのものであった。私も時々こっそり川上パンへ行って買い食いをしていたのだが、午後から夕方までの間、店内はまるで子供の社交場であった。

川上パンには五十才すぎの親父さんが座りこんで店番をしていた。いつも火ばち・の脇に座布団を敷いて座りこみ、きせるを吸っている。冬は火ばちに鉄ビンが掛り、お湯がわいていたし、夏はその上に板を敷いて花火を並べて売っていた。およそ五、六人の子供がいつもいて、その親父さんと掛け合いで話

している。親父さんは話相手になり、店は子供達にとって居心地の良い場所だった。こうした光景は町と同じように、のどかで平和だった。ちょっぴり後めたく、スリルがあった。

私が小学校の三年の頃だった。店に、くじ付の菓子が並べられるようになった。いろいろの種類があった。チャイナマーブルは押されてゆき、品切れになることがしばしばあった。この駄付駄菓子は一大ブームになった。あめに当たりの書いてある開の紙切れが入っていて、当たると別な菓子の景品を貰えるスタイルがその中心だった。また景品の代りに、当ると同じものをもう一つ更に貰えるというのもあったし、極端なのは、お金を出して開を一枚もらって、その結果で菓子を貰うという方法のものもあった。おおむね当りの順番に応じてサイズの大きい菓子が貰えた。サッカリンで味付されたあめがほとんどであった。べろべろなめながら子供達はわいわい騒ぐのである。私のお気に入りだったのは、いわゆるラムネ菓子と呼ばれるもので、ラムネシロップを浸みこませた白い四角い固形状のものが、うすい赤色のセロファン紙に包まれていて、その中にボール紙が入っている。そのボール紙には、一から九までの数字のうちのいずれか一つの数字が、表と裏に各々ゴム印で押されていて。その裏表の二つの数字を合計して十になれば、当たりになって、同じものをもう一つ貰えるという仕組だった。赤いセロファン紙の包み紙を通して、外側から数字が一つだけ見える。粗末なボール箱に二、三十個のラムネ菓子が入っていて、私はどれが当たるか胸をはずませて選んだものだ。不思議と表の数字が四か六に当りが多かったことを覚えている。開が運よく当り続ければ、最初の一円で五つも六つもラムネ菓子が貰えた。今考えてみれば、そのラムネ菓子は、開が当っても外れても、口に含んでコ

6面に続きます。

ロケーション革命と強大な機械戦略の

本格派

※意匠および特許登録申請済。類似または模擬をすることはできません。
※通産省型式認可承認済

3台分の機能を集約して待望の新製品
ここに磨き抜かれて 遂に登場！
本機は実用性・価値観を重点設計された高度なマシンです

特急 ★ 一番星 ★

これからを先取りするオーナーサイドの5徳メカ
◆新開発ソリッドステート電子回路の完璧設計
◆このクラス初のホッパー採用と2,000枚以上のメダル大収容量
◆メダル両替貸出機構内蔵で省力化に成功！
◆悪質ないたずらや盗難から守る盗難防止警報装置標準装備
◆画期的なゲーム走行パルスでゲーム性も興味も一気に倍増

株式会社 太陽自動機
東京都台東区東上野4丁目25－17 川市ビル
〒110　☎03（841）5371（代）

バリー社製品の
パーツならMAXへ

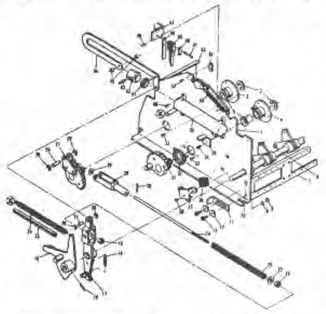

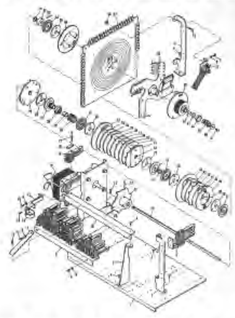

本社カウンター販売システムもご利用ください。

当社は日本で唯一のバーリー
純製パーツの指定販売会社です。
スロット・ビンゴ・フリッパーの販売も行っております。
ご利用ください

Bally Parts Shop　マックス・ブラザース
〒544 大阪市生野区巽北2丁目5番31号　TEL. 06(752)4775(代)
★パーツカタログ・プライスリスト等は当社までご請求下さい

Gemini

お待たせしました

日本初のスロットマシン型
風俗営業認定機種の　ジェミニです

3 MEDAL 5 LINE
Plus BONUS GAME

7 7 7	15
BAR BAR BAR	15
7/BAR	15
●●/BAR	10
○○/BAR	8
🔔🔔—	5
🔔———	2

ラッキー賞（ジャックポット）

上記の柄がライン上に並ぶと、15枚のメダル払出しとともに、４回のボーナスゲームができます。１回のボーナスゲームは、ドラムを回しストップランプが点灯後、１リールごとにメダルを投入して、ストップさせます。そのとき、各リールの柄の中にＪＡＣの文字の柄がセンターラインの上に出た場合は、さらに15枚のメダルが払出されます。１回のボーナスゲームで、３回ともＪＡＣが当ることもあります。また１回のゲーム終了後、リールウインドーに通常の当りが出れば、その当り枚数も払出されます。

新製品

MAX' BROS.

㈱マックスブラザーズ
〒544 大阪市生野区巽北２丁目５番31号
TEL.（06）752－4775㈹
ジェミニ事業部

フランチャイズシステムの地区代理店を現在募集中です

★★★

新・ゲーム場ガイド

東京・有楽町のまき

「ゲームファンタジア・銀座」と同店の西支配人

"銀座"、"有楽町"と言えば、一昔前までは時代の先端にあるという意味でも、憧れの町であった。現在、新宿、その他にその地位を奪われたとは言え、風格はいまだ衰えずの感がある。

「若い人が多くなり、銀座も変わりつつありますが、銀座は依然としてプライドの高い人達が集まるので、接客という面に一番気を使います。お客さまのほうから遊び方を聞いてくださることが少ないので、あまりぶしつけにならないよう、自然な感じで遊びにお誘いしています」と、オープンして四年目を迎えている「ゲームファンタジア銀座」の西一民治支配人は、同店について語る。

同チェーンの「ゲームファンタジア・ポニー」は、晴海通りからも見える絶好の場所にあり、お客の流れも良いが、同店インで特に力を入れているゲーム機、ビンゴについては、「ビンゴは遊び方がむずかしいだけに、遊び方を完全に理解していただき、おもしろさをわかっていただけるまで指導しています。ビンゴだけを目あてに、開店から閉店まで、一日中遊んでいるお客さまもおられるほどです」と、その魅力のほどを語る。

ジョイランド・サンスター

銀座から歩いて十分。国鉄山手線"新橋駅"の駅前に、二月中旬オープンした「ジョイランド・サンスター」は、サラリーマンの町のゲーム場らしく、サラリーマンの退社時刻を過ぎた七時から十時ぐらいが混みあう。店は一階と地階だが、入口から両方を見ることができるレイアウトである。地階にはルーレットやブラック・ジャックなどテーブルものを置き、一階とは趣きを変えて展開。なかなかの評判を得ている。

同店の本社、㈱タイトーは、同社の販売促進の一環として、不況と言われているパチンコ店をメダルゲーム場へと転換することを奨励、促進し、運営の手助けを行なっている。この方針に沿ってオープンした同店も、まずは成功と言えそうである。

ゲーム場の老舗「日比谷アーケード・ゲームセンター」2階に「ペガス・スポット」

データ（順不同）

日比谷アーケード・ゲームセンター　千代田区有楽町1－2－2、☎580－6402、本社＝㈱セガ・エンタープライゼス（☎742－3171）

ゲームスポット日比谷　千代田区有楽町1－3－2（東宝3番街ビル地下）、☎580－4599、本社＝同上。

有楽町カーニバルプラザ　千代田区有楽町2－8－14、☎214－7934、本社＝㈱エス二貿易（☎462－0477）

カジノ・パレス　千代田区有楽町2－9－6　☎215－6599、本社＝㈱マル三商会（☎078－232－3300）

スバル・ゲームコーナー　千代田区有楽町1－10－1（有楽町ビル地下）、☎213－4165、本社＝㈱東京キャビオート（☎404－3056）

ジョイランド・ザボン　千代田区有楽町2－9－12（有楽町駅北口）、☎211－5920、直営＝㈱大丸企業。

ゲームセンター・リノ　千代田区有楽町2－13（東京交通会館地下）、☎214－0984、本社＝㈲東京アミューズメント（☎214－0984）

ゲームファンタジア銀座　中央区銀座6－4（交詢社ビル）、☎571－4585、本社＝㈱シグマ（☎484－2545）

ゲームファンタジア・ポニー　中央区銀座5－18、☎571－0678、本社＝同上。

銀座エアー・ホッケーセンター　中央区銀座5－9－2、☎571－2228、本社＝㈱中村製作所（☎759－2311）

ジョイランド・ニュースター　港区新橋2－17－28、☎571－7771、本社＝㈱タイトー（☎264－8611）

ジョイランド・サンスター　港区新橋2－8－7、☎503－6483、本社＝同上。

ゲームコーナー・ニュー新橋　☎914－0435、本社＝同上。
カジノ・プレイランド新橋店　☎504－0528、本社＝㈱東京キャビオート（☎404－3056）
新橋ゲームランド　2F＝☎501－3697、B＝☎591－2830　本社＝㈱村上電気（☎775－0508）
ビッグ・ウェル　☎580－4348、直営＝㈱四国商事
（港区新橋2－16－1（ニュー新橋ビル））

古き良きマシンを見直そう
バリー社ビンゴ
感謝セール
セガ社スロット
スロットマシン、ビンゴの各種パーツ
地方代引発送承ります。パーツは各種豊富に取揃えております。
EVRRACE-5 FIVE
イーヴィーアール
新機種登場
5人用
＝ 任天堂代理店 ＝
Bally SLOTMACHINES, BINGO GAMES
パーツカタログ無料配布いたします
株式会社 日本商事
大阪市城東区永田2－5－9
TEL (06) 962－7721(代)

バーリーサービス株式会社
大阪事務所　大阪市南区南綿屋町23－1　TEL.（06）213－5255㈹
東京事務所　東京都港区東麻布1－27　TEL.（03）582－0857㈹
Bally
ミスティック・ゲイト
NEW MACHINE
ニューマシン
近日発売予定
ブル・マーケット
BULL MARKET
MYSTIC GATE
AND PARTS
バーリー製各種パーツ

国際化したアミューズメントニュース

海外の話題

それでもTJMスロットは

スロットマシンの歴史にはいろいろな話がつきまとうが、今回ここに紹介するのは"TJM社のスロットは今もなお動いている"という一節。

ミルズが盗用

スロットマシンはサンフランシスコのチャールズ・フェイによって、一八九五年に発明された、とは広く知られるところであるが、その第一作の「リバティ・ベル」や、そのメカニズムとなると判然としない点が多い。

「リバティ・ベル」という名前のつけかたについても、その根拠は明らかでないが、ともかく、一ゲームにつき一枚の硬貨しか使えない機械で、ただセンターラインでのみ勝負するわけだった。なおリール上の絵柄は、ベル、トランプカードのハート、ダイヤ、スペード、それに馬でいであり、ペイアウトには現金のほかに品物や飲物をあてていた。

フェイはかれのスロットでパテントを得ようとしたが、不幸にも合衆国特許庁はギャンブルマシンの特許を認めず、かれのアイディアはだれでも盗用できる運命にさらされた。そういう利用者の一人が、シカゴのハーバート・ミルズで、これを一台手に入れ、分解し、うまく作りかえたのである。

ジェニングスも

それからあとはジェニングス、ということになるが、かれはミルズのもとで働いていた人で、結局一九〇六年に離脱。その後自分の商標でミルズの機械を売ったりしていたが、ついに一九二一年最初の電動スロットを生み出した。しかし、これはうまくいかなかった。要するに、電スロを受入れるだけの下地ができていなかったのである。

それでも一九三五年になってできた「チーフ」は大ヒット作となり、これ以後約三十年間にわたってスロットマシンの典型となることができた。この「チーフ」は指定の硬貨以外は受けつけないという画期的メカニズムを備えていたからである。

かれの会社、O・Dジェニングス社は一九五四年にTJM社に買いとられたが、TJM社はアメリカン・マシン&サイエンス社の子会社であり、しかもミルズ・ベル・オー・マティック社（一八八六年設立）とJ・Dキーニィ社の親会社でもある。

こうしてミルズとジェニングのスロットは一九六四年まで、その約八割のシェアーを握っていたのだが、バリー・ライオン社（現在のバリー社の前身）が市場に参入、ついにTJMのスロットを追い払うに至る。

昔の夢よ再び

以後TJMのスロットは影をひそめ、最近まではカナダやオーストラリアに輸出したりすることで、かろうじて残っている。が、TJMの社長、トム・キャロル氏によると、「百万ドルの費用を投じて開発した、すばらしいスロットがもうすぐできる。これはソリッドステートなどをとり入れた、完全な電子技術的製品であり、他の製品との競争に勝ち抜けるものである」と、なおかつての繁栄へ立ち戻る決意である。

このような話、時間のサイクルを別にすれば、日本でも決して「ない話」ではないと思われるが……。

MILL'S HIGH TOP

ラスベガスなどのカジノで長いあいだ親しまれてきたのは、数種類あるけれども、これはミルズのハイトップという人気機種。結局は電スロ出現で、見捨てられていった。

アミューズメント追加

自販の米国NAMAショー

米国の自動販売機の団体、ナショナル・オートマティック・マーチャンダイジング・アソシエーション（NAMA）では、今年十月十三日から四日間、シカゴにあるマコーミック・パレスで恒例のショーを開くことになっているが、今年からアミューズメントマシンも並べることになった。

これはNAMAの二月[illegible]

それによるとジュークボックス、各種アミューズメントマシンを、自動販売機のオペレーターが扱うをえなくなったため、とのこと。AMOAエキスポに行けない（いずれもシカゴだが日程があわない）自販オペレーターの[illegible]

メダルゲーム場運営基準による強磁性体適合品
ステンレスメダル
★規格も±3/100ミリ以内と高精度、滑り、横重ね、カッティング性能も抜群
★指定マーク製作　★1000枚より地方発送
株式会社東葉興業　千葉県八千代市八千代台西4-7-10　〒276　TEL.0474-83-3401

第2回旅行プラン

AMOA77視察旅行

本社主催

日本のJAA第十五回AMOAショー（十月五日から三日間、東京）に引続き、アメリカで開かれるAMOAショー。今年は十月二十八日から三日間、シカゴのコンラッド・ヒルトンホテルで、さらに盛大に行なわれる見込みである。

本紙では昨年好評だったAMOA'76視察旅行を、さらに今年も進めるわけであるが、前回との違いは、①日程が十日間から十一日間になった、②ディズニーワールドなどを採用し、さらに充実したものとなった、など共に費用もアップした点。ただし、これはあくまでも原案であり、参加希望者の意見等により今後改められることがある。

なにしろシカゴは遠いところであり、日本からの観光ルートにもおさまらない。またディズニーランドは東南部にあるディズニーワールドと趣きの異なるものであるから、両方とも必要となる。その他、日程の上で決して無理のないように、と検討した結果、左の日程表を原案としたわけである。

東西のDISNEY

そこで今回はこの日程表を詳しく紹介することになるが、まず最初の到着地はニューヨークである。これはシカゴ直行だと確実に疲れるから、ワンクッション置いたわけであり、シカゴにきわめて近い。なお同市では昨年ようやくピンボール（フリッパー）が解禁になった。

AMOAエキスポの開かれるホテルに宿泊するので、活動は比較的楽である。このショーの重要性については、本紙で報道済みなので、あるから、両方とも必要となる。その他、日程の上で決して無理のないように、と検討した結果、左の日程表を原案としたわけである。

ディズニーワールドは世界的な大遊園地で、これは一日では見きれないので、二日間のパッケージツアーに加わり、徹底的な見学を行なう。

米国でのギャンブル公認州、ネバダ州のラスベガスは世界的に有名なカジノがひしめき合っており、とくに機械を用いたカジノがみもの。ホテルにてのカジノとダウンタウンのカジノとの比較も興味深い。

ロサンゼルスでは当地メーカー一社の見学を予定している。当地にはアタリ、セガ、グレムリンなど有力なメーカーが活躍しているのだ。また、ディズニーランドを終日視察、米国の東西にあるディズニーの作品を比較することができる。

なおいずれの場合も遊園地内のホテルを利用する。

最終訪問地となるホノルルは、世界のリゾートゾーンであるが、各所にアミューズメントマシンが見受けられる。また、帰路に備えての買物に適切である。

注目の米国アミューズメント業界
東から西へとめぐり綿密に視察!!

お問い合せはー

費用は十一日間で五十八万円。内わけは航空運賃、全朝食代、宿泊代、チップや税金、手荷物料金（20kg以内）、現地ガイドの経費。なお、旅券代など個人経費は含まれていない。昨年の積立方式を検討中だが、今のところ一括料金のみを提示したことになる。なお、詳しいお問い合わせは左記まで。

☎（〇六）三四五一〇七〇一、ジャスベル㈱、担当者＝力津。

☎（〇六）三二一四〇三〇九、アミューズメント通信社、担当者＝赤木。

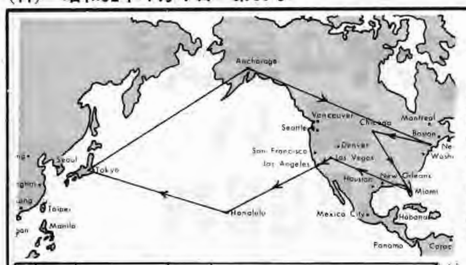

	月日	訪問記	時刻	摘要
1	10月27日	東京発	10:00	（日付変更線）
		ニューヨーク着	10:10	到着後市内の業界視察（ニューヨーク）
2	28日	ニューヨーク発	9:45	到着後コンラッドヒルトンホテルへ直行
		シカゴ着	10:57	AMOAエキスポ'77を視察（シカゴ）
3	29日	（シカゴ）		終日視察①ハリー社本社工場、他1社の視察、もしくは希望者のみ再びAMOAエキスポ'77の視察（シカゴ）
4	30日	シカゴ発	8:59	到着後ウォルトディズニー・ワールドグループパッケージツアー（2日間）に参加（オーランド）
		オーランド着	12:14	
5	31日	（オーランド）		終日視察 Disneyland（〃）
6	11月1日	オーランド発	9:35	ベガスの本場カジノなどを視察（ラスベガス）
		ラスベガス着	13:35	
7	2日	ラスベガス発	9:40	到着後当地のメーカー工場を視察予定（ロサンゼルス）
		ロサンゼルス着	10:30	
8	3日	（ロサンゼルス）		終日視察 Walt Disney World（〃）
9	4日	ロサンゼルス発	10:30	到着後市内を視察、自由行動（ホノルル）
		ホノルル着	14:05	
10	5日	ホノルル発	朝方	（日付変更線）
11	6日	東京着	夕刻	入国手続後解散

今までにない画期的なニューマシン!!

HOMERUN KING
ホームランキング

10円玉をパチンコのように打ち、入賞すれば、いぶし銅ほか6種類の記念メダルが出ます。
メダル寸法：幅2.2mm直径30mm
難易調節機構付。ペイアウトは電池式（このほか照明付の100VAC電源式もあります。）

景品用各種記念メダル
一組一八個で定価二万円（送料実費）
◆メダルは記念品です。金品との交換はできません。

NEW CIRCUS
電源不要のサーカスを大幅に改良
●電池式PAY OUTなので、ペイアウトミスがゼロになりました。
●カラフルで明るいパネルデザインで人気も高まります。

このほか●サイボーグ5●パワーチューリップなど好評発売中!!

大和物産（株）　大阪府吹田市垂水町3－29－2　チサン第5江坂ビル　〒564 ☎（06）385－1815
中部センター　名古屋市北区辻本通1－10　シンワビル　〒462 ☎（052）914－1728

テープジュークの最高級品
ベストセラーを続ける

GM53
＊ GM53は最高品質で故障知らず、コンパクトで高い耐久性など――すべてにわたって、オペレーターの身になって作られた完成品です。
＊ アンプ仕様　高さ650mm、横幅490mm、奥行300mm。コインシューター、テープケース（80本収容可能）付。
＊ テープは現在70本。スピーカー、マイク、歌詞集など付属。
＊ アンプ電気関係　AC50/60Hz 100V、最高出力時110W。出力40W（20W×2ch）、使用マイク600Ω（アンプ感度1.5mV）。

全国（本地区）代理店募集中　申し込み先☎〇七八―八六一―二三一八

お問合せは下記地区販売店まで　（順不同）

大阪地区
㈱チェスト　☎(06) 323-3788
㈱ベンドジャパン　☎(06) 643-3857
㈱VIP　☎(06) 531-0403
関西ジュークサービス　☎(06) 443-7038

神戸地区
太東物産㈱　☎(078) 251-6980
㈲朝日交商　☎(078) 621-7575
辻産業　☎(078) 801-4106
柳商会　☎(078) 811-1760

名古屋地区
日本光音社　☎(05616) 2-3515

四国地区
㈲山忠商事　☎(0899) 25-7557

北九州地区
今井ジューク　☎(092) 271-3001

話題のマシン

手ごたえのガンゲーム

画期的なキャプテン・シルバー

関西精機

キャプテン・シルバー

ユニークなガンゲーム「キャプテン・シルバー」が㈱関西精機製作所（本社＝京都市右京区西京極豆田町三、☎〇七五―三一一―九二四五、古川謙三社長）から発売された。

これは、波間に揺れる海賊船と海賊たち、そしてあちこちに出没する人食いザメなどを狙って、実際に弾をとばして的にあてる、手ごたえバツグンの楽しいガンゲーム。

約一分間のプレイ時間中、弾は何発でも撃つことができ、引き金を引いたままでいると、連発もできるようになっている。にした、この一人用のフ撃ち出された弾は、青い海の上を滑るような感じで、的に向って走る。タイマーと得点は上部に表示され、真赤なボディのデザインも斬新。

このゲーム機は昨年十月の〝AMショー〟に出展され、話題を呼んだが、試作機という段階だったこともあり、あらゆる方面からの意見を参考に改良をかさね、完成品として三月十五日の発売となったもの。小さなお子さんから大人までが、充分に楽しめるゲーム機として遊び方も簡単に、光線銃やTVガンゲームとは、また違った魅子で人気を呼びそう。デパートの屋上やスーパー内のゲーム場には、ぜひほしい一台。ゲーム料金三十円、定価四十八万円。

ジャックス・オープン

ゴットリーブ社製―Pフリッパー

タイトー

ゴットリーブ社の新製品フリッパー「ジャックス・オープン」が、㈱タイトー（本社＝東京都千代田区平河町二―五―三、☎二六四―八六一一、M・コーガン社長）から発売された。

トランプゲームを素材にした、この一人用のフリッパーは、プレイフィールド中央に、A（一個）、10（一個）、J（二個）、Q（三個）、K（二個）の、九個のドロップ・ターゲットが並ぶ。このドロップ・ターゲットを狙ってボールをはじき、その組み合わせ方によって、ペシャルの得点になる。

また上部の四つのロールオーバーの上をボールが通ると、ターゲットがリセットされ、ハイスコアのロールオーバーが点灯する。

カラフルなイラストとともに、カード好きに喜ばれそう。一ゲーム五十円で、定価五十五万円。

組み合わせ方は、ジャックのペア、クィーンを二枚、フィーン三枚とキング二枚のフルハウス、赤いカードのエース、キング、クィーン、ジャック、10の五枚を揃えるロイヤル・フラッシュの四種類がある。

ジャックス・オープン

セガ版ブロッキング・ゲーム

人気機種に加わる「クラッシュ・コース」

セガ社

マイクロプロセッサ使用のフリッパーで話題をさらった、㈱セガ・エンタープライゼス（本社＝東京都大田区羽田一―一―十二、☎七四二―三二七一、D・ローゼン社長）が、このたびTVゲーム機にもマイクロプロセッサを採用。新製品の「セガ・クラッシュ・コース」を発売した。

このゲーム機は、どんどんとフェンスを作って行き、相手を狭い場所に追いつめるという、プロッキング・ゲームのひとつ。

二人のプレーヤーが、それぞれ画面左右から伸ばされたフェンスを、右・左・上・下の四方に張りめぐらして行き、プレイフィールドの周囲の壁や、すでに築いたフェンスに衝突させると負けになる。またゲームが進行して、フェンスが張りめぐらされ、進む場所がなくなると、どこかに衝突せざるを得なくなって勝負が決まる。画面上部に表示されている数字（三から六まで調整可能）の回数だけ、どちらかが勝つとゲームは終了する。

マイクロ・プロセッサにより性能が向上し、故障も少ないなどのメリットがあるとのこと。一ゲーム百円で二人用。定価六十九万円。

セガ・クラッシュ・コース

よりコンパクト化、改良!!

ミニ・パスボール

三共

十円機種として人気を呼んでいる「パスボール」を、よりコンパクト化した「ミニ・パスボール」が、㈱三共（本社＝東京都文京区後楽二―四―五、☎八一一―九五二八、伊東芳雄社長）から発売されている。

ハンドルで最上段まで打ち上げた玉を、つまみを操作しながらシーソーに乗せて、どんどんと下の穴への運んでいく。一番下の穴に入ると景品券が出る。もし当りの穴に玉が入らなくても、最下段のファウルに入ると、再ゲームのチャンスがある。

またハンドルで玉を打ち上げた時、最上段の風車に入ると当りになるという、ダブルチャンスで楽しさも倍増。

電気を使用していないうえに、よりコンパクト化されたので、取扱いや設置も便利。景品券の使用で、今まで手間のかかっていた景品の補充も、より簡単となった。定価十四万円。

ミニ・パスボール

各種ゲームマシンのことならシマー

TV21

絶賛好評発売中!!

トランプのブラックジャックをテレビマシンで!!
カラフルなキャビネットと、BONUS狙いで、お客さまをひきつけます。
現在大ヒット中の名機。

TICKET VENDER

格安感謝セール

切手・印紙ベンダー1台
わずか¥15,500―

(米国ワーツ社製)

＊このほか当社では総合的にゲームマシンを取扱っております。

シマー有限会社 〒221 横浜市神奈川区神大寺957 ☎(045)491-3915

TV21 ブラックジャック プラス ボーナス狙い

こいつはすごい4000枚

最高ペイアウト

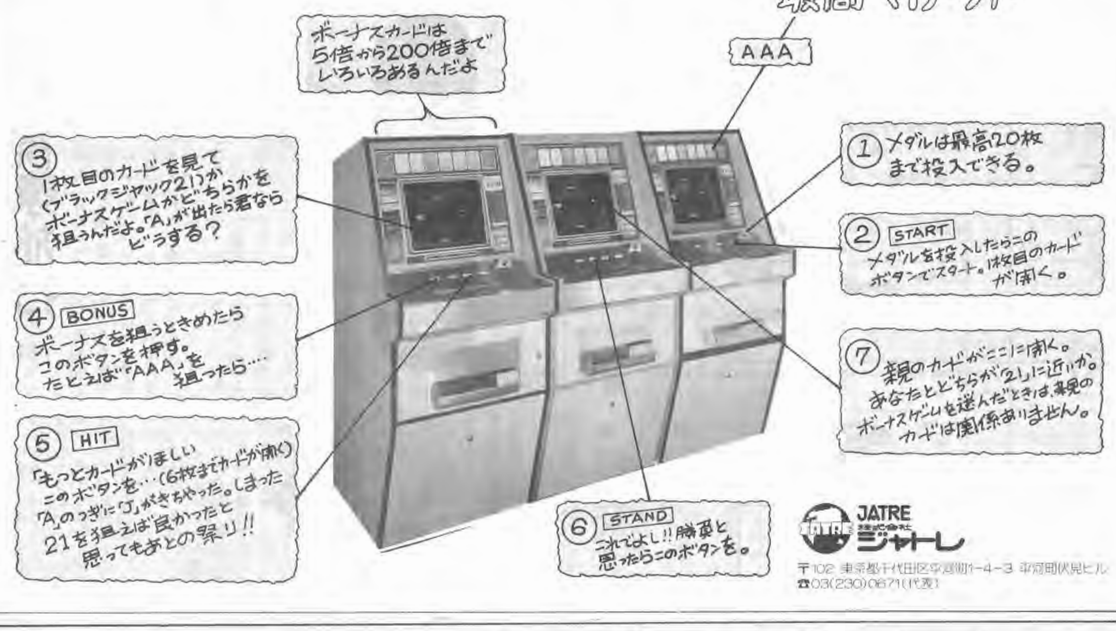

JATRE ジャトレ
〒102 東京都千代田区平河町1-4-3 平河町伏見ビル
☎03(230)0671(代表)

●代理店募集(全国各地区)

新製品 オーケストラ

JATRE 1300 登場

カラオケならジャトレ
◎録音がカセット式に
◎ワイヤレスマイク使用可能

JSシリーズ曲目リスト(80曲)

記号	1チャンネル	2チャンネル	3チャンネル	4チャンネル
JS2001	酒は飲む飲まれ	雨降り小雨	王将	東京温泉
JS2002	赤城の子守唄	悲しい酒	柔	アンコ椿は恋の花
JS2003	東海道の一生	リンゴ追分	母	知りたくないの
JS2004	湯の町エレジー	白ランぬれて雨	おんなの宿	別れの一代々
JS2005	雨	俺は淋しいんだ	カスミ草	裏切り酒場
JS2006	君恋し	嫌よ嫌も色を愛す	有明月で逢いましょう	バカだ嘘を信じた
JS2007	東京ナイトクラブ		いつでも夢を	恋まえに
JS2008	夜			好きだった
JS2009	涙			夢フルース
JS2010	雨			と
				酒
				人
				中

業界随一を自負(ステレオ伴奏テープ)
ジャトレ・ミュージックパック
320曲(昭和52年度中に600曲完成予定)

●素人でも歌えるキーに編曲(当社特製)
●平均10~22人のフルバンド演奏はプロも大満足
●コロムビア、ビクター、アポロン、ユピテル
時超一流メーカーが当社のために責任制作

JYシリーズ200曲
(歌謡曲、ナツメロ、フォーク、軍歌)

JSシリーズ80曲
当社自慢のシリーズ
湯の町エレジー、有楽町で逢いましょう…レコード各社専属楽曲をガッチリカバー

標準セット価格
Aタイプ(280曲) ¥450,000―
Bタイプ(200曲) ¥396,000―

付属品

ジャトレ 〒102 東京都千代田区平河町1-4-3 平河町伏見ビル ☎03(230)0671(代表)

遂に完成!! 業者待望の…

新曲豊富!

カラオケ用ワイヤレスマイク

ロマンテープ

どのタイプのカラオケ機械にもOK!
従来の様な雑音はまったくありません。
これ1台でリース先の売上急増
ぜひ一度お試しし下さい。

歌ってホレボレ
あの新曲がもう
カラオケに……

ふたりづれ
四季の歌
横須賀ストーリー
思い出ぼろぼろ
涙ぐらし
北の宿から
おゆき
他 360曲

大好評 ロマンジューク
大出力 25W×2

近日発売予定曲

あばよ　青春時代
メランコリー　どうぞこのまま
恋は紅いバラ　もう一度逢いたい　他

カラオケ ジューク、テープの
専業製造メーカー

株式会社 大知物産
大阪市城東区古市1－15－2
☎(06) 933－0852㈹

代理店　大和物産株式会社　☎(06)385-1815

新鋭機ついに登場!
新製品
ブルー・インパルス

777 セブン・セブン
只今,絶賛発売中!

特長
★10円硬貨とメダルが使用出来る2ウェイ方式。
★プレイ料金の切換可能。
★最高ペイアウト120枚。

遊び方
☆パルスが高速回転し、止まった所が当り。
☆チェリーから77まで1ケ所に3枚、
1ゲームに18枚までチャレンジできる。
☆ネキストゲームができる。
☆上下2ケ所の星に止まると、
再度トライできる。

I.C.基盤!
H＝1.450mm　D＝ 300mm
W＝ 580mm　Weight 45kg

ピカデリー・サーキット
I.C.基盤!故障に強く、圧倒的人気
好評発売中

発売元
お問い合せ・ご注文は—
株式会社
日本ベンディング
大阪府池田市八王寺町1丁目1の21番地
〒563 TEL 0727(52)1980〈大代表〉

関東地区代理店
株式会社 シュアーリース
東京都渋谷区本町6-16-2
☎03(378)6125～8

全国メダルゲーム場 都道府県別の 営業所数、設置場所別台数

昨年10月末 警察庁調査

アミューズメント通信社編

管区	区分 / 都道府県	メダルゲーム場	深夜飲食店営業	深夜飲食店営業以外の飲食店営業	旅館・ホテル	その他	合計
北海道	道本部	50	250	47	10	26	383
	旭川方面	1			4		5
	釧路方面	6	32	3	5	9	55
	北見方面	1	2	4	3	10	20
	函館方面	1	1			2	4
	計	59	285	54	2.2	47	467
東北	青森県	12	25	6	2		45
	岩手県	17	143	43	47	20	270
	宮城県	24	55	45	18	19	161
	秋田県	6	1	1	18	11	37
	山形県	3	3	6	6	3	21
	福島県	18	15	17	17	3	70
	計	80	242	118	108	56	604
	警視庁	159	24	16		17	216
関東	茨城県	19	58	38	5	15	135
	栃木県	18	30	18	52	9	127
	群馬県	30	58	51	23	5	167
	埼玉県	24	28	9		18	79
	千葉県	42	120	26	50	26	264
	神奈川県	77	267	28	9	30	411
	新潟県	18	7	14	20	22	81
	山梨県	12	63	12	51	22	160
	長野県	32	43	8	188	27	298
	静岡県	39	51	22	118	49	279
	計	311	725	226	516	223	2,001
中部	富山県	26	19	2	8	10	65
	石川県	7	9	6	62	11	95
	福井県	5	13	13	6	7	44
	岐阜県	30	17	8	23	51	129
	愛知県	77	5	6	4	24	116
	三重県	19	21	12	21	18	91
	計	164	84	47	124	121	540
近機	滋賀県	17	44	9	1	2	73
	京都府	45	71	74	1	13	204
	大阪府	89	391	675	4	5	1,164
	兵庫県	103	35	202	5	13	358
	奈良県	19	11	15		6	51
	和歌山県	14	4	34	26	10	88
	計	287	556	1,009	37	49	1,938
中国	鳥取県	26	18	26	9	9	88
	島根県	10	3	11	3	7	34
	岡山県	8	25	119	2	9	163
	広島県	24	7	4		8	43
	山口県	10	0	0	3	5	18
	計	78	53	160	17	38	346
四国	徳島県	9	1	12	1	8	31
	香川県	24	15	21	5	13	78
	愛媛県	20	44	10		6	80
	高知県	1	1	3	6	4	15
	計	54	61	46	12	31	204
九州	福岡県	30	2	29	2	57	120
	佐賀県	1	0	0	0	3	4
	長崎県	10	0	0	0		10
	熊本県	2	14	8	8	4	36
	大分県	4	6	32	1	7	50
	宮崎県	6	5		1	11	23
	鹿児島県	2	23	12	5	3	45
	沖縄県	27	110	30	10	20	197
	計	82	160	111	27	105	485
合計		1,274	2,190	1,787	863	687	6,801

注解

本紙第67号にて既報のとおり、警察庁が昨年十月末現在で実態調査した結果、メダルゲーム場の全国総数、ゲーム機などの全国総数が、さきほど発表された。

ここに掲げるものは、その詳細部分であり、同庁による指摘を含め、今後連載していく予定である。で、まずは今回初の試みとなった、メダルゲーム場以外のロケーションを含む、全国規模での設置場所別営業所数（A表）から——。

同庁でいう「ギャンブルマシン」とは、メダルゲーム場で用いるスロットマシン、ペニーフォールなどのゲーム機にとどまらず、マシン以外のルーレット台も含まれている。また、メダルゲーム機以外のアーケードゲーム機も含まれている点にも留意したい。

また同庁のいう「メダルゲーム場」も、かかる「ギャンブルマシン」を設置した"専業の"ゲーム場という意味であることも、留意しておきたい点だ。

なお同庁では、「メダルゲーム運営規準」が、どうも業界側においておろそかになる傾向がある、と指摘しており、きわめてきびしい姿勢をとらざるをえない、とのこと。

LUCKY GUN

ラッキーガン

5人用新発売

クルクル回転する景品台の列が3列!!
上下段は左へ左へ、中段は右へ右へ!!
愉快で飽きのこない5人用のゲーム機です。

- 盗難予防用として機械全体を覆うナイトガウンがついています。
- 弾が横にとんでも、ネットが左右にありますので、すべて機械のスペースに納まります。

横幅 250cm
奥行 300cm
高さ 250cm

各種絶賛好評発売中

EVR BASEBALL　SKY HAWK

外人選手による本格野球で新ゲームスタート。高度なシステム採用。ボーナス配当も!!

むかってくる戦闘機を機関砲で撃墜!!

重ねて謹告

白男川修作（もとダックス貿易㈱代表取締役社長）は、われわれに甚大な被害をかけて目下逃亡中ですが、所在等ご存知の方は是非ご連絡下さい（連絡先＝☎（06）969・3531㈱ツムラ）。

あつみ電業社　長尾　勝彦
柳商会　柳下　喬
野崎商事㈱　野崎　義弘
㈱ツムラ　津村三百次

株式会社 ツムラ

〒536　大阪市城東区諏訪2丁目7番3号　☎06(969)3531㈹
代理店　名古屋ジューク株式会社　〒464 名古屋市千種区鏡ケ池3－6　☎052(781)6380

ユニバーサルファミリー

大小の遊びをメダルに息の長い遊びです。

リズムと組合せのおもしろさ

SUPER STAR

華麗なるゲームの競馬ゲーム

NEW KENTUCKY DERBY

人気ある潜水艦ゲーム

SONAR ATTACK

月面に着地するゲーム。チャンスも2回。

COIN ROCKET

最高得点
ゲームの最高得点が自動的に表示されます

近日発売予定

マイクロプロセッサー使用のフリッパー

ORIENTEERING

子供の世界に!! メダルで再ゲーム

MINI-ROULETTE

ハンディなしの真剣勝負!!

SCRATCH

2WAYで右か左か——。

あなたもラブチャンスを!!

DOUBLE OR NOTHING

PUNCH DE DATE

ビンゴの組合せでパチンコを

4 IN LINE

入賞球とタイマーの競馬パチンコ。

STAKES RACE

UNIシリーズ（両替機）

◀1000円 500円 100円 の すべてを両替

UNI 1500

UNI 1000

1000円札を100円玉に

◀ 2～12枚までスライドSWで枚数調節。

UNI 100

ユニバーサル販売株式会社

東京本社	東京都台東区上野5－11－1　植松ビル	TEL. (03) 833－9581
名古屋営業所	名古屋市中区錦1－8－1	TEL. (052) 232－1167
大阪営業所	大阪府吹田市南金田2－12－35	TEL. (06) 385－6800
信越地区	㈱ガルフ 新潟県上越市大字藤巻865－1	TEL. (0255) 24－4031

連続SF——⑥

希望(のぞみ)の島

有田佐市

プレ・宇宙新世紀人、プレ・オメガが、《仮面の告白》——三島由紀夫をみた時、この作家は、出産時の状況を決り記憶していると、可成、克明に、その間の事情を、仮面的に告白的に記述しているようだった。

しかし、流石に、奇才三島も、胎内の様態にまで溯ることは、厚かましすぎると遠慮したのか、そのことについては触れていなかった。

河童と蝉は

プレ・オメガは、カプセル説をとるか、臍エネルギー源説をとるか、全てのプレ・宇宙新世紀人にその取捨選択を決することが迫られた際に、子宮内がどういう風な具合になっているか、医学書は勿論云うに及ばず、その他諸々の文献を漁ったことがある。

芥川龍之介——《河童》には、こんな下りがあった。河童の出産を前にして、生まれようとする河童の子に、河童の親が訊ねる。

ラッパ状の管の口から胎中の子河童に、

「この世に出て来たいようか」

子河童が、

「出て来たいようだ」

と応えれば、子河童は、産み出されるが、

「出て来たくないようだ」

と応ずれば、出産は中止される。

地球人の場合よりも、河童の世界はより合理的であるようだ。

だが、芥川龍之介の河童は、いやに無機的な軀の所有者で、トランペットのような膣の深奥には光り輝く真鍮状の子宮、全く湿気を含まない、むしろ錆を生じさせる元兇として水分を拒否している子宮の存在が感じられた。

これでは、医学書でみた、地球人のものと違いすぎて、この際、一寸参考にはならないようだ。

プレ・オメガは蝉についても考えてみた。

ずっと地中で生活をして、明るい地上へ飛翔したとおもうと、一週間足らずでその生涯に終止符を打つ。

暗い地中を数年間蠢き まわり、漸くのおもいで新しく期待の地平を切り開き、明るく自由な世界を獲得出来たのも束の間、すぐに生命を断たれるのは、遣り切れない。

そうでもないのかな、プレ・オメガが、彼の主観的立場からの勝手な思いれで、そう感じているだけで、逆に、地中の暗闇に安らぎを、もし蝉が感じとっているとすれば、蝉にとっては、地上の光の眩しさは、蝉を拷問にも似た苦痛に追いやることになる。

いつの世も

プレ・オメガの内奥でアンヴィヴァレントな感情が揺らいだ。

結局、プレ・オメガは子宮内から外の世界に出られず、その中で、一定の体位を保ちつつ、臍の尾に繋がれて、密閉に近い状態を持続すること、或いは、暗い地中の世界だけで、明るい地上の世界を知らずに、死を迎えるようなことは、やはり、耐え難いのではないかしら、として、臍エネルギー源説を支持することにしたのだ。

一方で、宇宙同時革命が進んでいる情況のうちにあって、プレ・オメガは、こういうことについてもその考慮の射程距離内に捉えていた。

いつの時代、いつの世にあっても、革命にとって、最大の癌になってきた、あの奇妙な保守的な感情についてである。また、その感情と子宮内に滞ることの類似性についてでもあった。

保守的感情が与える、いかにも心地よさそうな錯覚をもたせる恐さ、ほんの限られた人たちしか掌握していない富と権力が、努力次第では誰にでも手に入れられると、甘い生活への現実には殆んど不可能なパスポートが誰にでも与えられているような幻想に永遠に酔わせてしまう、保守的な感情がもつ麻薬のような恐さ。

革命は、いつ、どこにおいても、常に至難な業であった。

もっとも、革命によって恩恵を受けるべき状態にある人たちが、もっとも革命を拒否する態度を露わに示すのが常であった。

もっとも貧因な状態にある人たちは、自分たちが貧因な状態にあることを自覚することを、もっとも拒否していたのである。

大衆、民衆、庶民、常民、市民、国民、など、いろいろの符号をつけられていた、もっとも貧しい人たちは、自意識においては、大概、自分たちは中流の生活水準を保持していると思いこむように努力していた。辛うじてその意識に縋りつくためには、自分たちよりも、不幸な人を想定することが必要であった。

市民たちが、内心密かに喜んで迎えていたのは、そういう社会構造のうちにあっては、それはいつも例外なく、他人の不幸であった。

他人の不幸が喜んで迎えられる社会こそ、不幸な社会であるのだが、市民たちは、貧しい生活を支えるためには、そういうことを考える余裕もないほど働き続けなければならず、他人の不幸を喜ぶことに精一杯であり、そんな社会に棲む自分たちの不幸にまでその思いは及ばなかった。

アイロニイ

千九百〇〇〇年当時、地球星のヤポンという国では、まさに噴飯ものの世論調査の結果が出ていた。

政治を信頼する市民は約二十%であったのだが、究極的には、その真底の部分においては、その政治を絶対的に支持している新聞に対する支持率は約七十%にも達していたのである。

市民たちは、本当は、市民たちの敵の立場しかとっていない新聞を喜んで支持していた、これは言葉の真の意味でアイロニイであった。

最も貧しい状態におかれている市民の一部の人たちが、最も貧しい状態を維持する目的で、止むを得ずストをうっても、これらの新聞は決して、《ストを支持する》とは、書かなかった。

(つづく)

ニュータイプマシン

ワンダー36 WANDER36

キングゴリラ KING GORILLA

ICタイプ メカタイプ

新発売!!

お客さまのお好みでお選び下さい。
人気あるデザインとすぐれた機械で
ロケで高収益が実証されています。
●10円玉とメダルの2WAY。
●最高36枚をペイアウトします。

共通仕様
高さ 1,400mm
奥行 396mm
横幅 622mm
重さ 40kg

TRADE MARK TOHO SHOJI 東宝商事株式会社

〒534 大阪市都島区都島本通4－24－10 TEL.(06)924－2000～1(代)

関西地区代理店 甲陽産業㈱ TEL(06)451－5994 大阪市福島区鷺洲2－12－21

東海地区代理店 名古屋ジューク㈱ TEL(052)781-6380 名古屋市千種区鍵ケ池3－6

九州地区代理店 ㈲九娯貿易 TEL(0956)23－7331 佐世保市元町1－18

新製品

オリジナリティーを大切に……

ピカデリーサーカスMKⅡの利点を全部取り入れた新機種
レジャック製品は厳重な生産管理検査を行ない出荷しております
レジャック製品は永久保証をします

ガッツマン

ピカロット

共通仕様
全高 1450mm 全幅 580mm
奥行 300mm 重量 45kg
使用電力 65W

通産省電気用品型式認可番号
▽91－ 8953
▽91－ 9774
▽91－11085
▽91－11723
▽91－14129

■機構
1絵看板に表示された3カ所のコーナーでランプが、ランダムに点滅します。この時同時に軽快なIC音が鳴ります。
2ランダムの点滅する3カ所のコーナーは10の組合せにより"当り"が出ます。
3100円硬貨又はメダル1枚で1ゲーム。但し1ゲーム4枚まで投入でき、当れば投入数の倍数メダルがペイアウトされます。
4"当り"とは表示されている10組の絵柄が2枚～10枚までのメダルペイアウトになり、この表示された10組の絵柄とランダムに点滅する3カ所のコーナーのランプが止まった3カ所の絵柄が、どの組合せになるかによって"当り"になります。
例えば絵柄が10枚の当りになった場合、1枚の投入の時は10枚、4枚投入の時は40枚(最高数)ペイアウトされます。
53カ所のコーナーの中央の星はオールマイティです。10組の絵柄のいずれにも使えます。
610組の絵柄以外に3カ所の1番左の星(絵柄)が点灯した時は、絵看板の上部の星のステップアップが1カ所進み、9番目(3)の所で記念メダルが1枚ペイアウトされます。
更に1ゲームで3カ所全部星(絵柄)が出た場合は、ステップアップが3カ所進みます。
7前のゲームで条件の良い絵柄をホールドする事ができ、残ったコーナーだけがランダムにランプが点滅し止ります。

■特長
1マシン心臓部はIC基盤使用により、故障部品及び稼動部の消耗がごくわずかです、又メカ技術のない人でもマシン内部の1枚の基盤交換で簡単に済みます。
2前のゲームで条件の良い絵柄のホールドと投入枚数の選定により、プレーヤーの頭脳的な技術プレーで人気が持続します。
3ボリュームコントロールでゲームタイムIC音総合ペイアウト率50～85%まで調整出来ます。
4ノーバンク装置付(ペイアウト筒にメダルが少なくなれば自動的にペイアウト率が下ります。
5電子ライター等による不正使用防止装置付。
6 1ゲーム10円、20円切替え装置付。

※上記ガッツマン、ピカロットの意匠(デザイン)、名称(名前)の類似および模擬をすることはできません。
※当社は特許庁に対して、左記のように申請をして専用権を取得します。
※意匠登録、名称登録6件出願中。
※この機械には物品税が課税されております。

レジャック株式会社 DEVELOPER OF AMUSEMENT WHOLESALER OF MACHINERY FOR AMUSEMENT

本社/大阪市淀川区西中島5丁目11番10号(新大阪丸善ビル9F)
TEL (06) 305－1331番(代表) 〒532

娯楽機械の供給者 エスコ貿易。

EVR ベースボール

超大型カラーテレビプロジェクターのワイドシステムで顧客を最大限にひきつける抜群の効果を発揮します。

スポスポ

故障の心配が少なく乱暴な扱いにも平気。確実な高稼動が保障されます。

宇宙遊泳

取扱いが簡単で安価。トランプデザインのチケットが付いたニュースキルゲーム。

スーパーファロー

完璧なるメカニズムによりペイアウト率は絶妙のコントロールです。長期ロケテストに耐え抜群の人気を誇ります。

ワールドサッカー

取扱いが簡単で安価！抜群の人気の本格的ゲームマシンです。

ブラックエンペラー

ホールドゲームの持つ最高の魅力を内臓した画期的なニューマシンです。

ラッタッタ

ボタンを押すとさいころの目が点滅する子供用頭脳プレイマシンの傑作機。

ブレイクアウト

壁を破る爽快な破壊感と最後の一個までたたきつぶす征服感は飽きることを知りません。

ジャンクヤード

豪快一発！車をつかみどり。異色のマシンがやってきました。

近日発売予定

EVR RACE−5

カラーテレビの画面に競馬レースがアニメーションによって放映されます。新仕様で価格も手頃になっています。

F−1

目前に迫る大画面と身体に響くサウンドで恐怖感と快感を同時に満たしてくれるスリリングなマシンです。

スカイホーク

戦闘機とそれを迎え撃つ巡洋艦との迫撃戦が大音響とともに大型スクリーンから迫ります。

ボールパーク

従来の野球ゲームにない豊富な内容と動きに数々の音響効果を駆使してお客様を引きつけます。

TV21

トランプのブラックジャックをテレビマシンで。ボーナスの期待もあります。

アラジンキャッスル

幻想的なデザインが魅力の最も新しい2Pフリッパー登場。

近日発売予定

ザ・サーティース

人気・収益性ともにファンダンゴをしのぐプレイマティック社の待望の第2弾!!

オーケストラ1300

最新歌謡曲からフォーク、軍歌まで200曲を収録したカセット方式のカラオケです。

グループスキルディガ

1人〜5人まで遊べ、難易度調整可能なショベル型クレーンです。

SCO TRADING CO. INC.
株式会社 エスコ貿易

本社 東京都目黒区大橋1−7−4 (久保ビル3F) 〒153
TEL03(462)0477(代表)
ショールーム 東京都目黒区青葉台3−18−10 (第1目黒橋ビル102号) 〒153
TEL03(464)1415・1419

株式会社 大阪エスコ
大阪市西区新町南通り4−53 (新町ビル3F)
〒550 TEL06(532)0488

今、業界の課題として

商売と地域の結びが無視できない大切な課題だという話をしばしば聞く。コミュニティという言葉が多用されるようになったのも最近のことで、地域社会を無視しては何事も考えられなくなった風潮を、この言葉の流行は示唆している。国家的な目標、たとえば古くは戦争に勝たねばならぬとかといった強い仕活を出出した目標があった。一生懸命汗して、豊作を至上の祈願とした時代もあった。その結果とも言える現代の豊かさには裏打ちされた物質文化は、過去には思いもよらないデリケートな配慮を要求する局面が生じた。コミュニティという言葉は、言い換えれば、生産至上主義から一歩先に踏み出した人間性尊重の時代的表現ではなかろうかと思う。以下つづく

【この項了。以下つづく】

壁を破る爽快な破壊感と最後の一個までたたきつぶす征服感は飽きることを知りません。

ボタンを押すとさいころの目が点滅する子供用頭脳プレイマシンの傑作機。

カラーテレビの画面に競馬レースがアニメーションによって放映されます。新仕様で価格も手頃になっています。

豪快一発！車をつかみどり。異色のマシンがやってきました。

近日発売予定

親しみやすいゲームマシンを誠意をこめてお届け!!

(株)ユニエンタープライズ

設立5周年記念謝恩セール

拝 啓
迎春の候 皆様には益々御健勝の事とおよろこび申し上げます。
さて、弊社も今般 設立満5周年目を迎えることができました。これも偏えに設立以来 御得意様各位の絶大なる御支援、御協力の賜物と深く感謝致して居ります。
これを機会に、感謝の意を込めて 下記の要項にて設立5周年記念謝恩セールを開催致す運びとなりました。

記

一、御契約額 300万円にて1名様 東南アジア観光の旅に御招待
一、謝恩販売期間 昭和52年3月1日〜4月末日迄
一、御招待日 昭和52年6月中旬頃

サービス品などを用意して商談致しております。尚、明細については 当社営業担当者が後日説明に参上致したいと思いますので宜しくお願い致します。

SKY HAWK

スカイホーク

16mmムービープロジェクター使用の本格的、コンバットシミュレーター。

改良を重ねて——

絶賛発売中!!

- 戦闘機の映像カット 16種類
- 1ゲーム当り登場戦闘機 10機 (16種類の映像カットを1ゲーム当り10カットで使用しますからゲームの度に登場戦闘機は変わります)
- ゲーム時間 1ゲーム当り65秒
- 8機以上撃墜した場合1ゲームプレイ可能
- 機関砲 反動ショック付

▽型式認可済

ユニエンタープライズ
仙台市若林1−10−12
☎0222(86)9611

株式会社 総商 豊田市枡塚西町北小畔67−1 ☎0565(21)3921
(株)ユニバーサルプレイランド 栃木県小山市八幡町2−1−7 ☎0285(24)4086
株式会社 カワクス 東大阪市稲田1414 ☎06(745)3500

高収益を約束する 人気マシン

新登場

テーブルアクション

TABLE ACTION

お客さまがゆっくりとくつろげる場所なら最適です!!

優美なスタイルがゴージャスなムードを創り、お店のイメージアップと高収益を約束します。コーヒーを飲みながらTVゲームを楽しむ——若いふたり連れからお子さま、お年寄りまで幅広く、末長いおつきあいで、お店に利益をもたらします。

一般小売用
長期分割可

- ゲームの内容は4種類で、切換スイッチ付
- 遊戯料金 100円。1～2ゲーム切換装置付
- ひとりでも遊べるゲーム内容!!
- スピード、ラケットの調整ツマミ付

仕様
テーブル面 800%×500%　高さ 660%
重量 25kg　電気関係 AC100V 50·60Hz
消費電力20W　▽型式承認済

大好評の新鋭機種!!

ベストセラーをつづける ユーフォー

ユニークな遊びで求めやすい価格

コンパクトな小型TVタイプ!!
英国コインコントロールズ社製
最高級ホッパー採用!!

LITTLE BOY　SUPER HI-POINT　UFO　VIKING GAME

王者の貫録!!

総発売元

株式会社 ベンドジャパン

本　社　〒556 大阪市浪速区水崎町18番地　TEL. 06(643)3857(大代表)

沖縄支店　沖縄ベンドジャパン
〒901-22　沖縄県宜野湾市字伊佐44　☎09889(7)4631
東日本支店　千葉エンタープライズ
〒276　千葉県八千代市八千代台西5-1-4　☎0474(85)3237