no.72
昭和52年5/15
Game Machine
ゲームマシン
Semi-monthly newspaper:MAY 15,1977
発行所 アミューズメント通信社　編集・発行人 赤木真澄　大阪市北区神山町14(第2松栄ビル) 〒530 ☎06(314)0309　郵便振替 大阪307852　年間購読料(送料共)7,260円

AMUSEMENT COMMUNICATOR
PAVCO
㈱東京パブコ
東京都渋谷区千駄ヶ谷3-11
TEL (03) 405-5645 (代)
㈱大阪パブコ
大阪市北区豊崎町1-3
TEL (06) 371-7111 (代)

遠藤氏に勲五等

産業功労、喜びわく業界

政府は四月二十九日付で今春の叙勲発表を行なったが、このうち当業界では画期的と言える叙勲、すなわち全日本遊園協会（ＪＡＡ）会長の遠藤嘉一氏に産業功労者として勲五等双光旭日章が授与されることが決まった。同氏への叙勲により業界は新しい段階に入ったと言える。

叙勲決定の報に

喜びをかくせぬ遠藤氏

これはＪＡＡの山本昇専務理事ほか同協会スタッフの尽力にもよるが、「業界の指導者として、わが国の娯楽機械の基礎を築き、遊戯施設の安全管理の検査制度確立、技術の開発、輸出の振興、そして娯楽産業の発展に大きく貢献した（通産省呈示資料より）」遠藤氏の功績が、公けに認められたことによる。そして、ひいては、この業界が叙勲者を生み出したことにより、業界として評価されたこととなった（なお担当官庁は通商産業省）。

同氏叙勲に至った功績については、別掲（二めん）のとおりであるが、昭和三十五年前後の〝物品税撤廃運動〟において果した功績は、それ以後の業界史にとって極めて大きいものがある。すなわち、昭和三十七年の法改正により、現行法に指定する以外の娯楽機械には、物品税がかからなくなり、今日の業界を大きく発展させたのである。

なお叙勲の手順は、五月十一日、東京浜松町の国際貿易センターにて通産大臣から伝達され、翌十二日に勲章を佩用し、令夫人同伴で、皇居を訪問することになっている。

『アミューズメント産業』

出版局設立

JAAにより４月26日

全日本遊園協会（ＪＡＡ）機関誌「アミューズメント産業（月刊）」について、同協会独自の発行態勢がこのほど実現し、発足した。

これは同協会によるもので、社名も㈱全日本遊園協会出版局、代表取締役には同協会会長遠藤嘉一氏が就任している。新会社は四月二十六日に設立され、同誌五月号からは新しい発行内容になる見込みである。

㈱全日本遊園協会出版局＝東京都渋谷区渋谷二の二の十一、☎四〇七一二八八七。

本号は遠藤氏叙勲の記念特集号

２面　遠藤氏の功績
４～10面　初公開!!
娯楽機械の原点

オペレーターむけ技術講座

ＩＣとは何か

セガ社、東京・大阪・福岡にて

㈱セガ・エンタープライゼス（本社＝東京都大田区羽田一の二の十二、☎七四二一三二七一、ローゼン社長）では、このほどオペレーターむけの技術講習会を実施する。

これはかねてより同社が計画してきた〝オペレーターへのサービス強化〟のひとつで、このため同社技術部門を充実させ今回の試みへと進めてきた。従って、販売活動に密接した技術面でのサービスを行なうことが目的で、第一回めとしては、オペレーターから特に要望の強かった「ＩＣ」に関するものになる。

会場も東京、大阪、福岡と、ほぼ網羅する態勢であるが、とかく今までになかったこれらの催しに対して、オペレーター側の期待は大きい。なお開催要領は次のとおり。

①講習内容＝④ＩＣボードとはどんなものか、㋺ＩＣボードに起る故障は、㋩周辺パーツの動作、㋥ＴＶゲーム機とマイクロ・フリッパーの故障判断。

②日時場所＝④東京会場、五月十六日午後一時、同本社。㋺大阪会場、五月十八日午後一時、豊中市立労働会館。③博多会場、五月二十日午後一時、セントラルホテルフクオカ。

品番No.MV－1

次はどんな番組？

子供テレビ劇場

第一回の上映作品はシャッカー奇襲隊です。

仕様
ニチゴ子供テレビ劇場
■主要仕様
高さ　：1600%
幅　：650%
奥行　：450%
重量　：45kg
映写装置：FUJICS TM-20
音響装置：カセットテープ〈ステレオ〉
付属品　：予備TM-20　1台

従来のものとちがいTV版権フィルムの交換ができる新製品「ニチゴ子供テレビ劇場」がいよいよ登場です。シャープな画像と、迫力満点のステレオサウンドは、必ずこどもをひきつけます。しかも順次提供するフィルムは、テレビの人気番組を本機用に特別に編集したものばかり。一台の機械がいつまでもいつまでも大きな利益を生みつづけます。

おもな特長
●前面パネル・フィルム・音楽テープの交換はワンタッチです。
●こどもに人気のあるテレビ番組が本機用に編集されています。
●交換フィルムセットは順次供給しますので、いつまでもこども達の大きな人気が持続します。
●フィルム一巻（３分）を２話にわけてあります。50円で前編・100円で前後編が楽しめる機構です。

©石森プロ
テレビ朝日 東映

日本娯楽機株式会社
東京都港区南青山２－22－４ 〒107
TEL 03(402)7311(代表)
日娯エンジニアリング株式会社
東京都港区南青山２－22－４ 〒107
TEL 03(403)8861(代表)

遠藤嘉一氏の功績

（通産省への提出資料より）

1 大正以来の娯楽場

大正十一年一月医療器具販売商として、器具のほかにゴム製品の卸売も行っていたが、何とかして衛生器具（ハート美人）を入手を介さずに販売できないかと研究を重ねて考案したのがわが国初の自動販売機で、これはぜんまい式構造のもので間期的な考案であった。続いて菓子、飲料水の自動販売機を開発し、菓子屋、玩具屋の店頭にこの自動販売機を設置し、当時としては、お金を入れて品物が出る珍しい機械として、多くの子供の人気を博した。

昭和四年七月、ドイツ製立体写真回転装置「のぞき写真」にヒントを得て、「自動式木馬、力試し機」を開発、製品化に成功。当時、木馬に乗ってこれが自動的に作動するものとか、現在のボクシングの打つ力を試すパンチングバッグの開発は、画期的なものであった。そして、宝塚遊戯場に納入するとたちまち子供の人気の的となり、子供に遊びと夢を与える唯一の娯楽機械として世の注目を集めた。これが日本における最初の娯楽器具の機械化である。

その後昭和六年十一月に豆汽車、豆自動車を開発し、浅草松屋百貨店に「これら新しく開発した各種の遊戯機械を設置して、一大遊戯場を建設した。このような、屋内の遊戯場としてスポーツランドを建設したのも、わが国で最初であり、東京名物の一つとなった。順次昭和七年七月大阪南海高島屋、浅草花やしき、昭和八年三月上野松坂屋、新宿伊勢丹屋上、昭和九年十一月京都丸物、日劇地下遊戯場、昭和十年二月浅草国際劇場、江東楽天地、そのほか年を追って、川崎小美屋、静岡田中屋、甲府岡島、大分トキワおよび満州国ハルビン丸正、各百貨店へと進出した。

その後、戦争のため各遊園施設は一時閉鎖の止むなきに至ったが、昭和三十年十月の後楽園の開園を契機として遊園施設の活動がはじまり、三井物産金太郎温泉、北海道、東北、関東、九州の各百貨店、遊園地にも直営遊戯場を建設し、これらの経営にも当った。これら全国の遊園地、公園、百貨店はもちろん、遠く朝鮮、満州、台湾、スウェーデン、インドネシア、香港へも進出。日本娯楽機製作所は製造、販売、直営で唯一の娯楽機械製造業者として、全国のシェアーを手中に納めた。

このように日本娯楽機株式会社は、業界で最も創立が古く、メーカーとしての第一人者であり、従って、日本娯楽機株式会社で研さんを積み、あるいは個人的に指導を受けて、独立した経営者になった者も多い。

このように当業界において氏の恩恵に浴さない者はないほどで、業界に残した足跡は大きく、産業の発展の基礎を築いた功労者である。

2 全国奔走して活躍

昭和十六年五月子供の乗物機械について、その安全を確保するために警察庁の指導を受けて児童遊園地協会を組織することとなったが、設立に当って、安全重視の原則から業界の取締りに日夜会員の説得にあたり半年にわたる献身的な努力によって設立の運びとなった。このとき氏はその手腕を乞われて副会長に推挙された。直ちに氏は機械の安全と管理方法について熱意をもって個々の会員の指導に当った。たまたま、日本の戦時体制は厳しく昭和十八年六月自然解散の止むなきに至った。

その後久しく戦後の物価統制等の時代の背景もあり、娯楽産業界は低迷期にあったが、昭和三十年代を迎えて業界にもようやく活発な活動が見え始め、昭和三十四年二月遊戯施設の安全の確保の問題が提起され、業界挙げてこれを推進するため、氏は日本本遊園施設協会の設立を提唱し、日夜関係方面と折衝を始め同業各社の説得を重ね日本遊園施設協会を設立した。そして副会長として選任された。氏は建設省主催の全国行政庁連絡会議において、協会の代表として、遊戯施設の検査に関する技術基準の実施指導を行い、現在実施されている遊戯施設の検査方法の基礎を確立した。しかし昭和四十二年五月全国組織になった各種景品見本や、㈱関西精機製作所（本社大阪府箕面市）と㈱マル三商会（本社神戸市）の共同出資になる「ジョウ」の、豊富な種類の娯楽機械として世の注目を集めた。これが日本における最初の娯楽器具の機械化である。

その後昭和六年十一月に豆汽車、豆自動車を開発し、浅草松屋百貨店に「これら新しく開発した各種の遊戯機械を設置して、一大遊戯場を建設した。このような、屋内の遊戯場としてスポーツランドを建設したのも、わが国で最初であり、東京名物の一つとなった。順次昭和七年七月大阪南海高島屋、浅草花やしき、昭和八年三月上野松坂屋、新宿伊勢丹屋上、昭和九年十一月京都丸物、日劇地下遊戯場、昭和十年二月浅草国際劇場、江東楽天地、そのほか年を追って、川崎小美屋、静岡田中屋、甲府岡島、大分トキワおよび満州国ハルビン丸正、各百貨店へと進出した。

このように日本娯楽機株式会社は、業界で最も創立が古く、メーカーとしての第一人者であり、従って、

ゲームマシン 日本の娯楽機械の原点 (昭和8年ごろの総合目録 資料提供＝日本娯楽機械)
初公開!!

日本娯楽商報

自動娯楽機
自動販賣機
電氣自動車
電氣ボート
豆汽車
射撃機

スポーツランド設計

賣販作製案考

日本娯楽機製作所

東京市淺草區駒形二丁目五番地
電話淺草(84)一四三七番
大阪市南區和町一十番地
電話南(75)六四八二番
振替大阪三一七七六番

納入先御芳名

東京 淺草松屋様
〃 伊勢丹様
〃 上野松坂屋様
〃 銀座松坂屋様
〃 賓塚劇場様
〃 國際劇場様
〃 豐島園様
〃 大宮八幡園様
〃 東京地下鐵株式會社様
横濱 壽百貨店様
〃 横濱松屋様
〃 保土ヶ谷銀座様
〃 さいか屋様
横須賀 田中屋様
静岡 楽屋様
熱海 大野屋様
〃 金谷ホテル様
日光 鬼怒川温泉ホテル様
鬼怒川 玉屋百貨店様
佐世保 玉屋百貨店様
福岡 岩田屋様
新潟 小林百貨店様
大分 トキワ百貨店様
漁洲 登喜和百貨店様
〃 賓山デパート様
名古屋 松坂屋様
〃 賓塚劇場様
〃 多岐鐵道株式會社様
京都 丸物百貨店様
〃 大丸百貨店様
阪神急行電鐵 賓塚新温泉様
大阪 阪神甲子園 ルナパーク様
〃 南海高島屋様
〃 大鐵百貨店様
濱松 松菱百貨店様
岡山 天滿屋様
北海道 丸井百貨店様
廣島 樂々園様
別府 鶴見園様
〃 別府ケーブル様

電氣自動車

長サ 五尺五寸
巾 二尺五寸
直流六ボルト 一箇
馬力 一箇

定價 金貳百拾五圓也

使用は至極簡單で操縦は小供に樂々と出來ます。機械及外部等堅確に出來て居りますから破損の憂は絶對有りません
ボデーは鐵板製にしてラッカー仕上げ色合及形はお好みに應じ製作致します

實用新案登錄濟

最新形電氣自動車

長サ 五尺五寸
巾 二尺五寸
直流六ボルト 一箇
馬力 一箇

定價 金貳百參拾五圓也

娯樂豆自動車營業使用に就て乘客の衝突が大變烈しくて其の衝動と危險破損を防ぐ爲車體にゴムを卷いて有りましたが此れは大變な間違ひで何等衝動は取れずゴムが有るが爲に却つてすべりが惡くて大變手數が掛りゴムの取替經費等も掛り又誠に不美です。故に當社永年の經驗と研究に依り今回生まれましたのが上掲の自動車で御座います。從來とは製造方及構造が全く異り外廻りはハガネ板バンパーをスプリングにて受け車體と別固になつて居ります故衝突の場合車體に衝動がなく大變安全で又スベリが良くて掛員も小數にて多客を捌く事が出來ます。重要ヶ所は有名大形自動車の材料を使つて居ります故大變堅確優美です

實用新案登錄濟
人気の王

自動歩行象

高サ五五 巾六尺
電池十二ヴォルト 馬力
一頭 金壹千參百五十圓

自動歩行象は六人の客を乘せて鼻を動かし實物象と違はず歩行致します申す迄もなく其の人気こそ大變な物で御座います使用は大變簡單で一定の圓形コースを造れば一人でグルグル歩き廻ります又コースを造らず象使ひをして歩行さすも格別です引力も大變強くて十五人位乘せた車を樂々引き歩行致します

實用新案登錄

最小型電氣自動車

直流六ボルト、馬力 一箇
巾 一尺五寸、奥行 三尺

定價 金壹百八拾圓也

最小型自動車にて十歳位迄の御子供さんの乘用に適します型は御註文に應じ如何樣にも御作りいたします

魔法玉

電動 二分一馬力 銃 五挺付

定價 金參百參拾圓
(大工設備は別)

電動送風機に依り風を起しセルロイドの玉を吹き上げキルク銃にて打ち落す。高級射的にて大人小人共に喜ばれる遊びです。
其他鳥落し、動物狩り、果實落し文字合せ等有ります。

動物射的

定價 金參百五拾圓也

高サ 四尺 キルク銃 五挺付
前巾 二間 キルク玉 千發付

ベニヤ板製の象三頭配列し各象の腹部に窓を設けてライオン、虎などの猛獣が其窓より覗き居るを射撃し其下には十數種の猛獣が堵列し前板は電動力により上下に動きて見え隠れとなる。之を射撃して命中すれば倒れてサイレンが鳴る裝置なり。
モーター迄の電氣工事及大工仕事並に背景は含ます
射的の種類は右の外に魔法玉落し、鳥落し、文字合せ等があります。

射撃練習機

襲撃

電動 四分ノ一馬力
銃 五挺付

定價 金四百七拾圓也
(大工設備は別)

本式空氣銃使用
的及バックは全部金屬製にして飛行機、タンク、列車、動物等軍事氣分の的が自動に走り命中すれば倒れサイレンが鳴ります。倒れた的は自動式に起きる裝置になつて居りますから絶對入手は入りません。(鉛玉 五百發 一罐 四十錢)

射撃練習機

シューチング

電動 四分ノ一馬力
銃 五挺付

定價 金五百五拾圓
(大工設備は別)

本式空氣銃使用
金屬製軍艦に五個の大中小之的を付け小は百點、中は五十點、大は二十五點命中すれば上部點字に自動式點火し點數の計算が出來ます。波は電動にて動く軍艦が進んで居る樣見える裝置になつて居ります。(鉛玉 五百發 一罐 四十錢)

香水自動販賣機
奥巾高サ一四尺二寸 手動式 モーター式 定價 金百貳拾圓也

一定の錢を入れると香水の小瓶が一個づゝ自動的に出ます

香水噴霧機
高サ四尺 定價 金五拾五圓也

一錢投入すれば自動的に香水が噴き出ます

香水自動販賣機
奥巾高サ一二五尺 一二三尺寸 定價 金百七拾圓也

箱の中の右は一錢投入してボタンを押せば香水が滑り出ますから入カチなどに御受け下さい

箱の左は十錢を入れて下されば小瓶が一本宛の出口へ出ます

飲料水自動販賣機
奥巾高サ一五尺 一二尺寸 モーター付 定價 金貳百參拾圓也

錢入口へ所定の錢を入れるとコーヒーやラムネ・酒・清涼飲料等の一定量の飲料水を出します

外観に手動式、ゼンマイ式の格安品も製作致します

自動販賣機
奥巾高サ一五尺 一二三尺寸 モーター式 鋼鉄製 定價 金八拾五圓也 鋼鉄製 金百參拾五圓也 外枠付 金五拾圓也

一定の錢を投入すれば自動的に飲料・煙草・菓子等の一定量が出ます

錢入れ・出品量は如何様にも調整致します

おとけ鏡
奥巾高サ一四尺 巾高サ一五尺 三六二五尺 定價 金百八拾圓也

人の顔や其他一切の物体が鏡に映る人々に立ってに長く見て大層面白い物体に見えるので子供達は勿論老若に好び実に楽しまれます

"娯楽場"、"百貨店"、"休憩所"、"温泉場"、"料理屋"、"旅館"、"茶屋"、"飲食店"、"理髪店"、"遊戯場"、"駅"、"船"、"電車"、"自動車"、"飛行機"、"学校"、"工場"、"病院"、"会社"、"銀行"、"郵便局"、"官庁"、"軍隊"、"刑務所"、"寺院"、"教会"、"公園"、"遊園地"、"動物園"、"植物園"、"博覧会"、"展覧会"、"見本市"、"市場"、"商店"、"百貨店"、"デパート"、"ホテル"、"旅館"、"料亭"、"カフェー"、"バー"、"キャバレー"、"ダンスホール"、"劇場"、"映画館"、"演芸場"、"寄席"、"遊廓"、"娼妓"、"芸者"、"舞妓"、"酌婦"、"女給"、"ボーイ"、"給仕"、"料理人"、"コック"、"運転手"、"車掌"、"駅員"、"船員"、"乗組員"、"水夫"、"漁夫"、"農夫"、"職工"、"工員"、"人夫"、"小使"、"雇人"、"使用人"、"奉公人"、"下男"、"下女"、"女中"、"子守"、"乳母"、"産婆"、"看護婦"、"医者"、"薬剤師"、"教師"、"生徒"、"学生"、"子供"、"赤ん坊"、"老人"、"男"、"女"、"夫"、"妻"、"親"、"子"、"兄"、"弟"、"姉"、"妹"、"叔父"、"叔母"、"甥"、"姪"、"従兄弟"、"従姉妹"、"祖父"、"祖母"、"孫"、"曾孫"、"玄孫"、"家族"、"親戚"、"友人"、"知人"、"隣人"、"他人"、"敵"、"味方"、"仲間"、"同志"、"同僚"、"部下"、"上司"、"主人"、"客"、"乗客"、"観客"、"聴衆"、"群衆"、"大衆"、"民衆"、"国民"、"人民"、"市民"、"公民"、"臣民"、"国家"、"社会"、"世間"、"世界"、"天地"、"宇宙"、"自然"、"人間"、"動物"、"植物"、"鳥"、"獣"、"魚"、"虫"、"蟹"、"海老"、"蛸"、"貝"、"蛙"、"蛇"、"蛭"、"蚯蚓"、"蟻"、"蜂"、"蝶"、"蛾"、"蝉"、"蜻蛉"、"蝿"、"蚊"、"蚤"、"虱"、"蚕"、"蜘蛛"、"蟹"、"蟻"、"蜂"、"蝶"、"蛾"、"蝉"、"蜻蛉"、"蝿"、"蚊"、"蚤"、"虱"、"蚕"、"蜘蛛"

所ならどこでも設置御相談致します

所作製機娯楽本目
目黒区目黒二丁目一四番地 電話 目黒 一一四番

力試し、引力計
中高サ一二尺 定價 三百八拾圓也

錢入口へ一錢入れてボタンを押すと引力計は元へ戻ります。丁字形の棒端を引上げますと力量は正面の"ゲージ"に現れ同時にその力量に応じて目盛ごとに動物が"ゲージ"の上部に乗れます

力試し、虎の尾引き
奥巾高サ一四尺五寸 定價 金參百五拾圓也

錢入口へ一錢入れてボタンを押すと虎の尾の先で足を力まかせに引けば其力の程度を上部の"ゲージ"に依って示し、一定の駆逐指針が上れば虎は尾を捨げて逃げます

力試し、棒押し
中高サ五尺五寸 二尺五寸 定價 金四百三拾圓也

錢入口へ一錢入れてボタンを押すと棒が元へ戻ります。棒を左右に廻すと力量が正面の"ゲージ"に現れます

力試し、鉄丸上げ
中高サ七尺 三尺五寸 定價 四百五拾圓也

錢入口へ一錢入れてボタンを押して鉄丸を上げますと正面"ゲージ"に力量が現れます

所作製機娯楽本目
目黒区目黒二丁目一四番地 電話 目黒 一一四番

握力計
奥巾高サ一二尺 七二三尺寸 定價 金百貳拾圓也

錢入口へ一錢入れて手でハンドルを力一杯握ると力量を正面のゲージに現はし同時に黒色の"鬼"が出ます

附属の指示棒を用いれば同じく長針中央に置けます

力量計
奥巾高サ三六尺 三六尺寸 定價 金四百八拾圓也

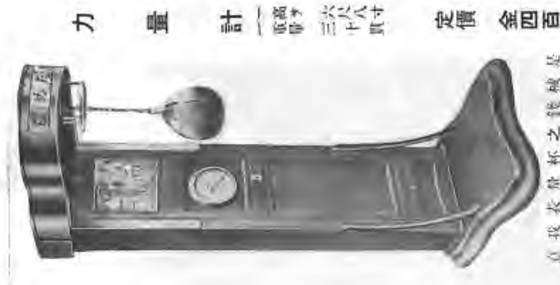

錢投入口へ一錢入れてハンドルを力一杯廻すと力量を正面のゲージに現はし同時に黒色の"鬼"が出ます

附属の指示棒を用いれば同じく長針中央に置けます

打力計
奥巾高サ一二六尺 二三尺寸 定價 金四百八拾圓也

錢入口へ一錢入れてボタンを押すと力一杯ハンマーを振り下ろす正面のゲージに力量が現はれ最高点に達した時に上部のベルが鳴ります

腕力計
奥巾高サ行程 七二三尺 五寸 定價 金四百七拾圓也

錢投入口へ一錢入れてハンドルを力一杯廻すと力量を目盛に表示します

腕角力
奥巾高サ一二三尺 定價 金參百八拾圓也

錢投入口へ一錢入れてイスに腰掛ンの姿勢で腕を組みますと腕力を試す機械が作動します

アームを前方に出すと相手方の人形の手首を掴みます

相手の人形の手首を掴みますと力が腕に伝わります

客様の腕に自信のある方は是非御来場下さいます

驢馬嘶かせ
奥巾高サ行程 六一六尺 三寸 定價 金四百貳拾圓也

錢投入口へ一錢入れて前のハンドルを力一杯廻すと力量は最高点に達した時に驢馬が嘶きます

機楽娯本目
目黒区目黒二丁目一四番地 電話 目黒 一一四番

ボーリング
長巾高サ三一尺 定價 金四百參拾圓也

A 高サ六尺 B 高サ一五尺

錢投入口へ一錢入れてハンドルを右へ廻すと前方のコム数ヶ所の中央の一本の棒が下のワクネットに吊り上げられると同時に後四寸位の高さから落ちます。棒の中央の一本が元の位置に戻ると棒が元の位置に戻ります。棒の中央の一本が元の位置に戻ると棒が元の位置に戻ります。棒の中央の一本が元の位置に戻ると棒が元の位置に戻ります。

食券は入場券自動販賣機
奥巾高サ一五尺 モーター付 定價 金八拾圓也

一定の錢を投入すると食券は入場券が一枚づゝ出ます

手動式は"ゼンマイ"仕掛にて格安品も出来ます

卓上競馬機
奥巾高サ行程 二三五尺 五五五寸 定價 金四百八拾圓也

中乙二人が一錢づゝ入れてハンドルを廻しツーストップ・ワンドルを廻せば後の競走馬の中で決勝線へ着きます。一種の娯楽機です

卓上ボートレス
奥巾高サ九三四尺 定價 金四百五拾圓也

甲乙各一錢づゝ入れて同時にハンドルを廻し競伸びたものが先に上陸機と同様非常な人気を以て始終から勝負が決まるまでの長さです

ボートは赤白の二隻にて人形が三人づゝ乗って居ます

フットボール
奥巾高サ行程 二三六尺 尺寸尺 定價 金參百五拾圓也

二人が一錢づゝ入れてボタンを押すと二個のボールが出ます。同じくハンドルを以て人形の足を動かして実に蹴れたり相手の人形の背後のキックトに入れた方が優勝者となります

切符自動販賣機
奥巾高サ行程 一五尺 一二寸 手動式 モーター式 定價 金貳百圓也

一定の錢を投入すれば自動的に下の出口へ切符が出ます。入場券・乗船券・乗車券・食券等を販売すれば手数料収入になります

所作製機娯楽
目黒区目黒二丁目一四番地 電話 目黒 一一四番

初公開!!　日本の娯楽機械の原点

(昭和8年ごろの総合目録)
(資料提供＝日本娯楽機㈱)

変新ビッグホール
価格 三円
サイズ 一尺七寸

BA野球
価格 三円
サイズ 一尺七寸

定価 金参拾圓也

ハーフ、オール娯楽

定価 金百圓也

初公開!!　日本の娯楽機械の原点　(昭和8年ごろの総合目録)(資料提供＝日本娯楽機㈱)

報商業娯楽本日

王様電動賽
価格 二円
サイズ 一尺六寸

定価 金九拾圓也

王様電動賽
価格 二円
サイズ 一尺六寸

定価 金九拾圓也

美麗付王様
価格 二円
サイズ 一尺六寸

定価 金九拾圓也

美麗付王様
価格 二円
サイズ 一尺六寸

定価 金九拾圓也

美麗付リー様
価格 二円
サイズ 一尺六寸

定価 金九拾圓也

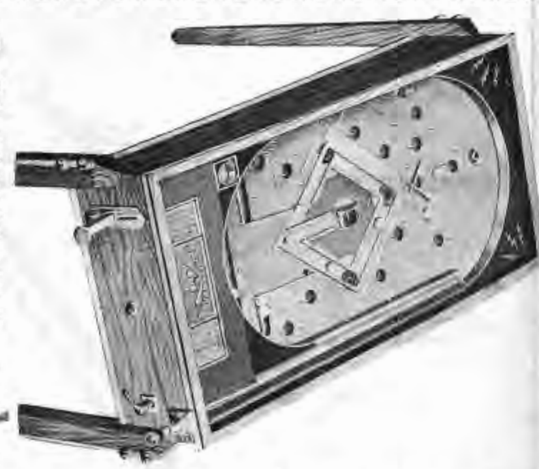

高級王様ひ
価格 二円
サイズ 一尺六寸

也圓拾八金　一個定

美麗野球ゲーム様
価格 二円
サイズ 一尺七寸

定価 金九拾圓也

美麗野球ゲーム様
価格 二円
サイズ 一尺七寸

定価 金九拾圓也

カオ様ル
価格 二円
サイズ 一尺七寸

定価 金九拾圓也

ダイヤオ様ル
価格 二円
サイズ 一尺七寸

定価 金九拾圓也

初公開!!　日本の娯楽機械の原点　(昭和8年ごろの総合目録)(資料提供＝日本娯楽機㈱)

報商業娯楽本日

変新ビッグホール
価格 三円
サイズ 一尺七寸

BA野球
価格 三円
サイズ 一尺七寸

定価 金参拾圓也

ハーフ、オール娯楽

定価 金百圓也

初公開!!　日本の娯楽機械の原点　(昭和8年ごろの総合目録)(資料提供＝日本娯楽機㈱)

報商業娯楽本日

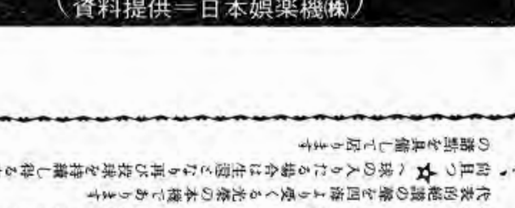

美麗付王様ひ
価格 二円
サイズ 一尺六寸

定価 金九拾圓也

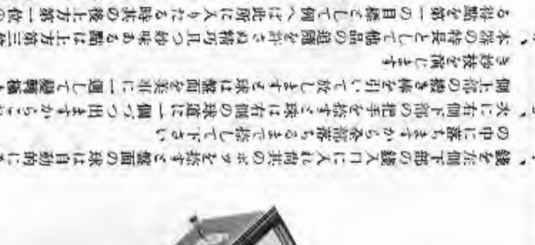

王様電動賽
価格 二円
サイズ 一尺六寸

定価 金九拾圓也

王様電動賽
価格 二円
サイズ 一尺六寸

定価 金九拾圓也

美麗付王様ひ
価格 二円
サイズ 一尺六寸

也圓拾八金　一個定

美麗付リー様
価格 二円
サイズ 一尺六寸

定価 金九拾圓也

自動活動写機
価格 二円
サイズ 一尺五寸

也圓拾参百貳　台一　個定

ダイヤモンド

也圓拾八百金　台一　個定

生月別占ひ機
価格 二円
サイズ 一尺六寸

定価 金参拾圓也

青龍おみくじ様
価格 二円
サイズ 一尺五寸

定価 金参拾五圓也

TV21 ブラックジャック＋ボーナス狙い

こいつはすごい4000枚

最高ペイアウト

紛らわしいコピー商品について

本商品TV21は「米国A1サプライ社」が開発し、日本では弊ジャトレのみが同社に「ロイヤルティを支払って国内生産を許可されている世界的な商品です。コピー商品・類似商品が出回ったとの噂もありますが、当社はA1サプライ社より、「企業防衛上権益保護の断固たる処置を委託されておりますので、ユーザーの皆様には、この旨あらかじめお知らせ申し上げ、あらぬご迷惑がかからぬよう、くれぐれも、ご留意方願い申し上げるものです。

① メダルは最高20枚まで投入できる。

② START メダルを投入したらこのボタンでスタート。1枚目のカードが開く。

③ 1枚目のカードを見て(ブラックジャック21)かボーナスゲームかどちらかを狙うんだよ。「A」が出たら君ならどうする？

④ BONUS ボーナスを狙うときめたらこのボタンを押す。たとえば「AAA」を狙ったら…

⑤ HIT 「もっとカードがほしい」このボタンを…(6枚までカードが開く)「A」のつぎに「J」がきちゃった。しまった21を狙えば良かったと思ってもあとの祭り!!

⑥ STAND これでよし!! 勝負と思ったらこのボタンを。

⑦ 親のカードがここに開く。あなたとどちらが「21」に近いか。ボーナスゲームを選んだときは親のカードは関係ありません。

JATRE 株式会社ジャトレ
〒102 東京都千代田区平河町1-4-3 平河町伏見ビル
☎03(230)0671(代表)

新製品 オーケストラ

JATRE 1300 登場

カラオケならジャトレ
◎録音がカセット式に
◎ワイヤレスマイク使用可能

業界随一を自負 (ステレオ伴奏テープ)
ジャトレ・ミュージックパック
320曲 (昭和52年度中に600曲完成予定)

●素人でも歌えるキーに編曲(当社特製)
●平均10～22人のフルバンド演奏はプロも大満足
●コロムビア、ビクター、アポロン、ユビテル等超一流メーカーが当社のために責任制作

JYシリーズ200曲
(歌謡曲、ナツメロ、フォーク、軍歌)

JSシリーズ80曲
(当社自慢のシリーズ 湯の町エレジー、有楽町で逢いましょう…レコード各社専属楽曲をガッチリカバー)

標準セット価格
Aタイプ(280曲) ¥450,000-
Bタイプ(200曲) ¥396,000-

JSシリーズ曲目リスト(80曲)

記号	1チャンネル	2チャンネル	3チャンネル	4チャンネル
JS2001	酒は涙か溜息か	海 峡 の 宿	王 将	妻 恋 道 中
JS2002	赤城の子守唄	悲 し い 酒	柔	アンコ椿は恋の花
JS2003	無法松の一生	リ ン ゴ 追 分	夜 空	知りたくないの
JS2004	湯の町エレジー	目 ン 無 い 千 鳥	お ん な の 信	明 治 一 代 女
JS2005	雨 会	俺は淋しいんだ	カ ス マ ブ ゲ	黒 の 舟 唄
JS2006	君 恋 し	惚よりも君を愛す	有楽町で逢いましょう	ベッドで煙草を吸わない
JS2007	東京ナイトクラ		いつでも夢を	お す え に
JS2008	雨 来			好きだった
JS2009	多			黄ブルース
JS2010	朝			と 竜
				曲 食
				い っ
				中

付属品
JSシリーズ用
JYシリーズ用
紙箱(3色刷り、ラミネートコート豪華装丁)
ミュージックパック JYシリーズ200曲
ミュージックパック JSシリーズ80曲
クリーニングテープ
ブランクテープ(カセット)1本
高性能エコーマイク
ステレオスピーカー

●代理店募集(全国各地区)

JATRE 株式会社ジャトレ
〒102 東京都千代田区平河町1-4-3 平河町伏見ビル
☎03(230)0671(代表)

初公開!! 日本の娯楽機械の原点

(昭和8年ごろの総合目録)
(資料提供＝日本娯楽機㈱)

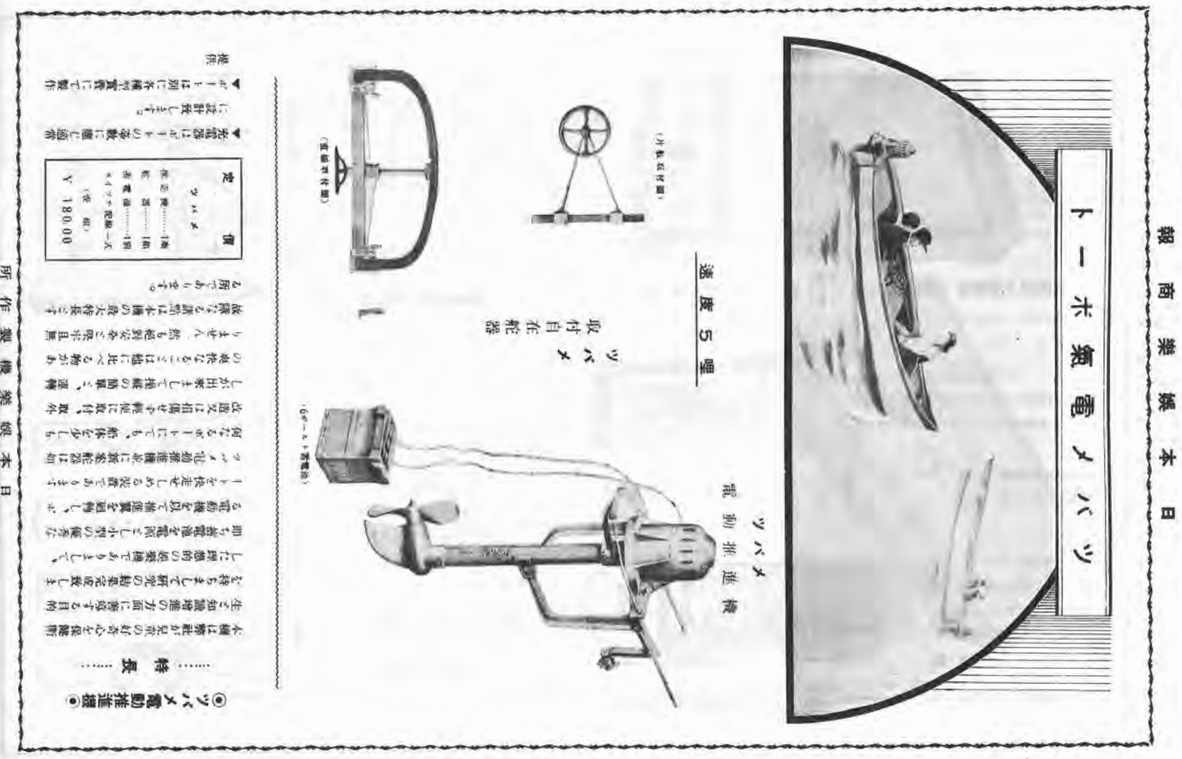

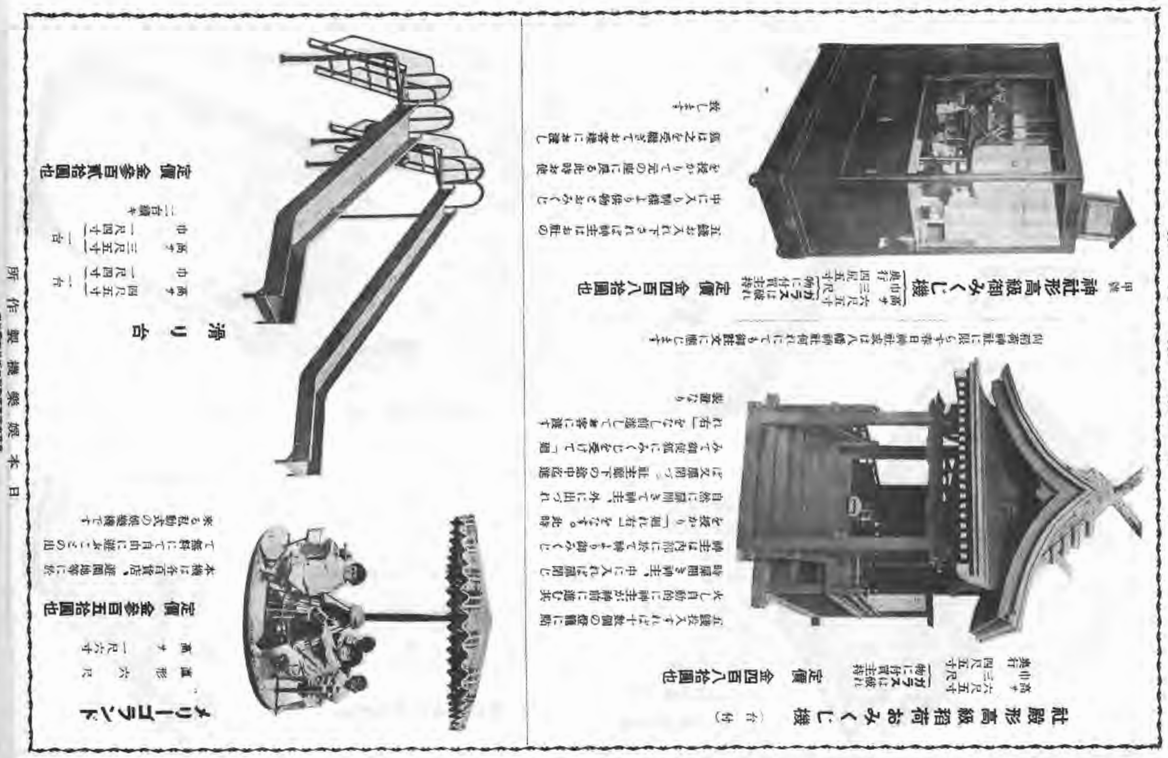

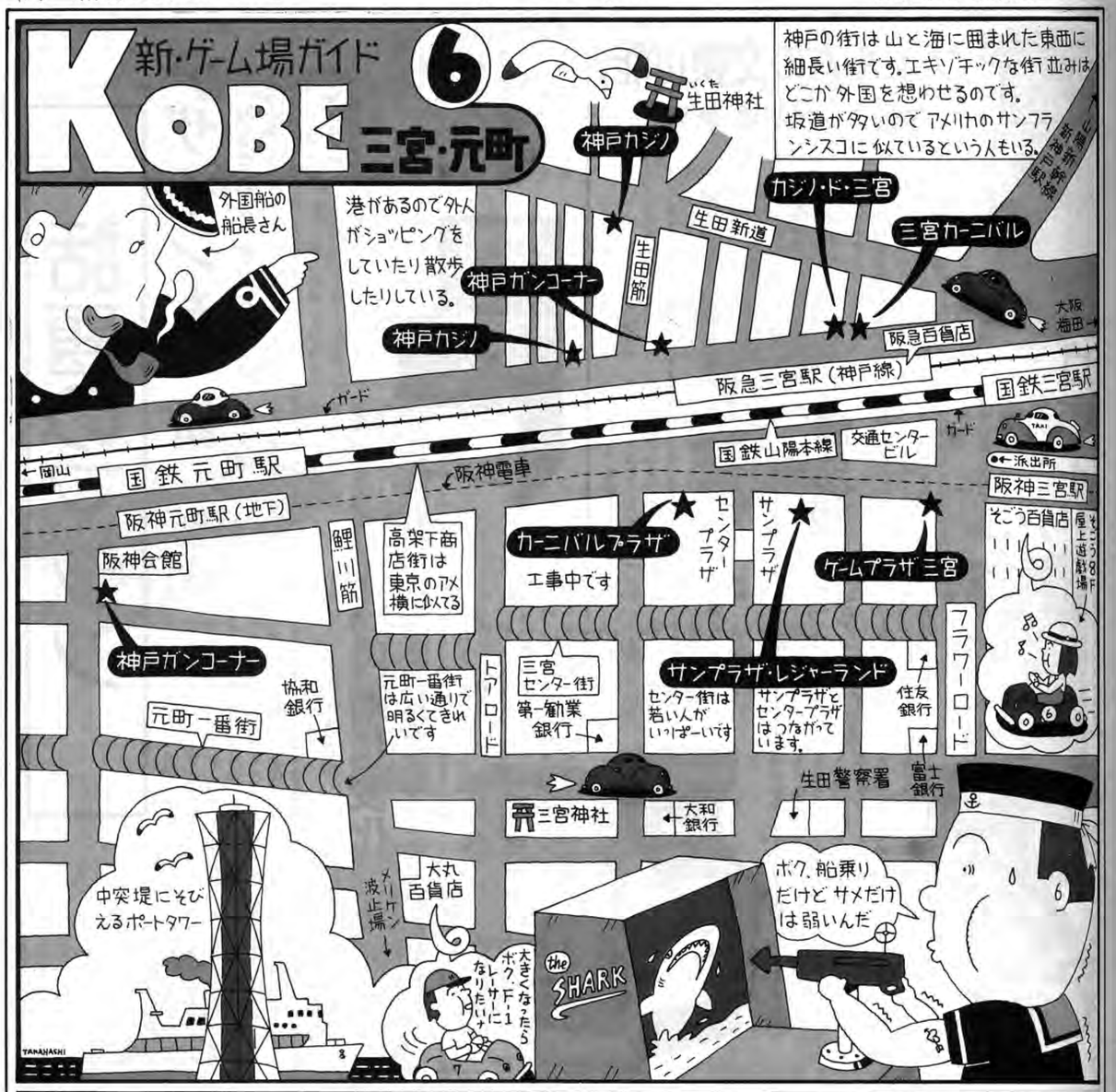

ロケーション革命と強大な機械戦略の
本格派

3台分の機能を集約して待望の新製品
ここに磨き抜かれて遂に登場！
本機は実用性・価値観を重点設計された高度なマシンです

特急 ★ 一番星 ★

これからを先取りするオーナーサイドの5徳メカ
◆新開発ソリッドステート電子回路の完璧設計
◆このクラス初のホッパー採用と2,000枚以上のメダル大収容量
◆メダル両替貸出機構内蔵で省力化に成功！
◆悪質ないたずらや盗難から守る盗難防止警報装置標準装備
◆画期的なゲーム走行ランダムでゲーム性も興味も一気に倍増

株式会社 太陽自動機
東京都台東区東上野4丁目25－17 川市ビル
〒110　☎03（841）5371（代）

※意匠および特許登録申請済。類似または模擬をすることはできません。
※通産省型式認可承認済

新・ゲーム場ガイド

神戸・三宮のまき

㈱マル三商会の河合社長と「カジノ・ド・三宮」（上）「カーニバル・プラザ」（下）

都市改造計画が着々と進んでいる神戸、三宮界隈。サンプラザ、センタープラザなど高層ビルが次々と建設されるなかで、山側は依然、異国情緒とでも言うか、ミナト・コウベ独特の雰囲気を持っている。

ファッション・ビル、サンプラザの「サンプラザ・レジャーランド」は、まわりの店との調和にも気を配った、実に明るいゲーム場。そして、センタープラザには「カーニバルプラザ」と、都市改造計画にともなって、ゲーム場も着々と進出、定着を狙っているが、この地のゲーム場は、三つの会社が独占していると言っても、決して言いすぎではないようだ。九軒のゲーム場のうち、㈱マル三商会が三店、㈱アミューズメントが三店と、三社でそのほとんどを占めている。

七月で四周年を迎える老舗、「カジノ・ド・三宮」は、建物の一階から三階までがゲーム場で、一階を〝ロンドン・フロア〟、二階は〝モナコ・フロア〟、三階を〝ラスベガス・フロア〟と命名、各階ごとに趣向を凝らしている。同店は㈱ダイエー・レジャーランドと業務提携して、スーパー、ダイエー内のゲーム場を運営している、㈱マル三商会が初めて手がけたゲーム場。

「初めての試みだったこともあって、一階から三階までをゲーム場にするという、大胆な発想がそのまま実行に移されました。当時は、もの珍しさも手伝って、あまり抵抗なくお客さまは三階へも上がって遊んでいかれました。開店当初はどのゲーム場にとっても致命傷とも言うべき、深刻な問題であったが、同社は断固これに対処。すぐに愚連隊の一掃を図り、今では元どおり健全で明るい娯楽場として、多くの人々に親しまれている。

「目下、チェーン店の支店長を同店に集め、開店当初の情熱と蓄積された経験をもとに、〝いらっしゃいませ〟〝ありがとうございました〟など、接客のイロハから勉強しなおしています。徐々にその効果もあらわれてきています」と、忘れられがちな初心が、とりもなおさずマンネリ化に対する防止策の、最大のポイントであるようだ。

サンプラザ・レジャーランド

売上げはないにしても、現在は安定状態に入っていると言えるでしょう」と語る、同社社長の河合久雄氏。

好調を続けている同店で、昨年暮にちょっとしたハプニングが起った。町の愚連隊と呼ばれる連中が遊びに来るようになり、いつの間にか連中のタマリ場、連絡場所として利用されるようになった。これはゲーム場にとって致命傷とも言うべき、深刻な問題であったが、同社は断固これに対処。すぐに愚連隊の一掃を図り、今では元どおり健全で明るい娯楽場として、多くの人々に親しまれている。

「目下、チェーン店の支店長を同店に集め、開店当初の情熱と蓄積された経験をもとに、〝いらっしゃいませ〟〝ありがとうございました〟など、接客のイロハから勉強しなおしています。徐々にその効果もあらわれてきています」と、忘れられがちな初心が、とりもなおさずマンネリ化に対する防止策の、最大のポイントであるようだ。

データ（順不同）

カジノ・ド・三宮　生田区北長狭通り1－44、☎391－8759、本社＝㈱マル三商会(☎842－0303)

ゲームプラザ三宮　生田区加納町5－9、☎331－4553、本社＝同上。

カーニバルプラザ　生田区三宮町1丁目17－4（センタープラザ）、☎392－1716、本社＝同上。

サンプラザ・レジャーランド　生田区三宮町1丁目（サンプラザ）、☎392－2656、本社＝サービス・ゲームス（☎671－1903）

神戸カジノ　生田区北長狭通り3丁目、☎391－8579、本社＝同上。

神戸ガンコーナー　生田区北長狭通り1－17、☎331－0937、本社＝㈱アミューズメント(☎391－8939)

神戸カジノ　生田区北長狭通り2－14、☎391－4743、本社＝同上。

神戸ガンコーナー　生田区元町通り2丁目28、☎391－0249、本社＝同上。

三宮カーニバル　生田区北長狭通り1－48、☎331－5230

好評発売中
ラッキーガン

● 盗難予防用として機械全体を覆うナイトガウンがついています。
● 弾が横にとんでも、ネットが左右にありますので、すべて機械のスペースに納まります。

EVRベースボール

モナコ300

ルーレット
ウイル

ルーレット（ダブル・シングル）、バカラ、ブラックジャック、各種DXあり。

ゼットマシン
新発売!!

ロータリーキング

娯楽機械総合商社
株式会社 ツムラ
〒536 大阪市城東区諏訪2丁目7番3号　☎06(969)3531(代)
代理店　名古屋ジューク株式会社　☎052(781)6380

話題のマシン

デザインも一新

改良された「EVRレース」一人用

任天堂レ

相変わらず根強い人気を持つ、任天堂レジャーシステム㈱（本社＝東京都千代田区神田須田町一―二十二、☎二五四―一六四七、山内博社長）の「EVRレース」。その「パーソナルタイプ」に改良が加えられた、「ニュー・パーソナルタイプ」が新発売となった。

改良点でまず気がつくのは、外装がしゃれたデザインに一新されたこと。茶色と白でまとめられた、すっきりとしたデザインは、そのまま店の雰囲気作りにも一役買いそう。

内部的にも種々の改良が加えられているが、特に、誰も遊んでいない時はゲームが一時ストップし、カラーパターンが出ること。メダルが投入されて投票されてから、テープが流れゲームがスタートするという仕組みになった。今までのものは、誰も遊んでいない時でもテープが流れ続けていたが、今回の改良で、機械の消耗がより少なくなるわけである。

テープは四種類あり、通常の「EVRレース」とも併用できる。

定価百三十五万円。

ニュー・パーソナルタイプ

ラケットの大きさが三段階に変化

ユニバーサルの「スクラッチ」

壁をこわして得点を上げる㈱ユニバーサル（本社＝栃木県小山市粟宮一九二八、☎〇二八五―二五―五五二一、岡田和生社長）の「スクラッチ」。画面にあらわれた四層の壁をラケットで打ち返したボールをあてて壊していく。壁にはそれぞれ、黄色の壁が一点、緑が三点、ピンクが五点、赤が七点と得点があり、奥の壁を壊すほど高得点となる。壁を全部消してしまうと、また新しい壁がでてくる。

この機械の大きな特徴は、ラケットの大きさが変化すること。一個のボールでゲームが続いている場合、七回ボールを受けて壁を壊すと、ラケットは小さくなる。また、どこか一ヵ所でも壁を内側までやぶってしまうと、さらにラケットは小さくなる。ボールを受けそこない、次のボールが出てくると、ラケットも、またもとの大きさになる。つまりラケットの大きさが、ゲーム中に三段階の変化をくり返すことになり、ゲームがいっそう楽しくなる。

最高得点が自動的に上部に表示され、ボールの数は三個から五個まで調整可能。

定価五十五万円。

スクラッチ

フィルムの交換可能

「子供テレビ劇場」新発売

ニチゴ

遊戯場にはぜひ一台ほしい、日本娯楽機㈱（本社＝東京都港区南青山二―二十二―四、☎四〇二―七三二一、遠藤嘉一社長）の「子供テレビ劇場」。

従来のものと違い、フィルムの交換ができるというのが、大きな特徴。前面パネル、フィルム、音楽テープの交換がワンタッチでできる便利さ。機械本体は一台だけで、フィルム交換によって新しい機械として生まれ変わるという、たいへん経済的な機械。

フィルムは子供に人気のあるテレビ番組を、この機械用に編集したものを使用している。フィルムは一巻が約三分間で、前編と後編に分けてあり、五十円で前編だけ、百円で前後編が楽しめる機構になっている。

現在、フィルムは〝ジャッカー電撃隊〟だけであるが、次々と新作が発売される予定。迫力満点の画面と音楽で、子供の人気を独占しそう。

定価二十八万円。

子供テレビ劇場

最新鋭

ソーラーシティ

ゴットリーブ社製2Pフリッパー

タイトー

ゴットリーブ社製の二人用フリッパー「ソーラー・シティ」が㈱タイトー（本社＝東京都千代田区平河町二―五―三、☎二六四―八六一一、M・コーガン社長）から発売された。

プレイフィールド最上部に十個のドロップターゲットがあり、全部倒すと右側の二つのロールオーバーが点灯して、エクストラボールとスペシャルの得点になる。またプレイフィールド右側にも五個のドロップターゲットがあり、五個全部倒すと左側のロールオーバーが点灯してエクストラボールとなる。

なお、ドロップターゲットを一個倒すたびに、千点の得点となる。四つのフリッパーレバーが付いているので、プレイフィールドいっぱいにボールが飛ばせ、迫力あるゲームが楽しめる。

定価六十二万円。

ソーラー・シティ

EVR RACE NEW personal type

●ニューパーソナルタイプの特徴……

★パーフェクトシーケンスによるランダムアクセスシステム
メダルの投入が完了(投票禁止)してからレースの検索が終了します。

★ゼロコードリジェクター
メダルの払戻を完璧にする新しいシステムです。

★コインスタートシステム
メダルを投入し投票するまで(客待時)、ゲームをスタートさせないシステムです。(切替スイッチで客待時にレースを展開させることもできます)

★デザイン
フロントデザインが新しくなりました。

EVR RACEなら 日本商事
におまかせ！　アフター完備!!

スロットマシン、ビンゴの各種パーツ

地方代引発送承ります。パーツは各種豊富に取揃えております。

Bally SLOTMACHINES, BINGO GAMES
パーツカタログ無料配布いたします

株式会社 日本商事　大阪市城東区永田2－5－9　TEL (06)962－7721(代)

ユニークなスロット

ピカデリーシリーズの「ガッツマン」「ピカロット」

レジャック

レジャック㈱（本社＝大阪市淀川区西中島五丁目十一―十、☎三〇五―一三三一、加藤春夫社長）の新製品「ガッツマン」と「ピカロット」は、同社のヒット作、ピカデリーシリーズの利点を取り入れた機械。

遊び方は両機種とも同じで、三つの絵柄の組み合わせかたで〝当たり〟になるというもの。スタートボタンを押すと、右側、真中、左側と、六種類の絵柄の並んだ三カ所が、それぞれランダムに点滅しながら、自動的にとまる。この時の組み合わせが、上部に表示されている、十三とおりの組み合わせのどれかになると、表示された枚数のメダルがペイアウトされる。メダルは最高四枚まで投入可能。

また、左側の絵柄のうち、星の絵柄が点灯した場合には、上部に並んだ八個のステップ・アップの星が一個ずつ進んで行き、九番目の㋸のところまで進むと、記念メダルが出るという、二倍の楽しさつき。ただし、三カ所全部が星の絵柄になった場合は、ステップ・アップも三個進む。前のゲームで条件の良い絵柄をホールドして、再びゲームにチャレンジすることもできる。

ガッツなスポーツマンを描いた「ガッツマン」、メルヘンタッチのイラストの「ピカロット」、どちらも定価三十五万円。

ガッツマン

ピカロット

データを表示

ロータリー・キング

関西企業

電光点滅型のゲーム機、「ロータリー・キング」が㈱関西企業（本社＝大阪府豊中市名神口三―九―一、☎三三三一―〇三三、松元哲士社長）から新発売されている。

〝一〟から〝六〟までのトランプ数字が点滅し、電光がとまるところを予想する遊びで、的中すると、投入メダル数の四倍のメダルがペイアウトされる。予備メダルとして九十九枚までストックでき、また一カ所に九十九枚まで投入できる。投入数はすべてデジタル表示されるので、たいへんわかりやすいうえ、過去八ゲームの的中ナンバーが常に表示されているので、予想的中の確率も高くなる。

予備メダルが残っていて、ゲームを休止したい場合は、キャビネット右横のキャンセルボタンを押すと、メダルは払い戻される。

定価四十一万円。

ロータリー・キング

火災・防犯運動に活躍

㈱中村製作所（本社＝東京都大田区多摩川二―八―五、☎七五九―二三二一、中村雅哉社長）は、都内の警察署の行事に、同社のロボット、ロボコンを貸し出し、感謝状が贈られた。

「春の火災運動」期間中、矢口消防署において、パンフレット・ロボットが火災予防のチラシ配り。そして、池上警察署では「春の防犯運動」の一環として、〝侵入ドロボーに監視の目を〟と、たすきをかけたジャンボ・ロボコンがデモンストレーションをして活躍。

同社では、予防運動に役立つ一方、業界のイメージ・アップにもなったとして、大いに喜んでいる。

ナムコ

ハイポイントABC

トリプルプレイに挑戦

パブコ

トリプルプレーが楽しめる、大阪パブコ㈱（本社＝大阪市北区金屋町一―二―十三、☎三五一―七九七一、井上和郎社長）の新製品「ハイポイント・ABC」。

電光点滅型で、連番をあてる遊び。選んだ連番がうまく的中した場合、表示された倍数だけ払い戻されるわけだが、払い戻しをせず、そのままネクストゲームに進むこともできる。ネクストゲームで、〝ビッグ・チャンス〟のマークが出たら、さらに大きな倍数となるゲームにチャレンジすることになり、一ゲームで三回プレーができる。定価は不明。

ハイポイントABC

バリー社製品および輸入娯楽機械のスペアーパーツならMAXへ

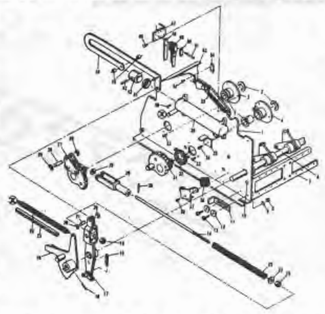

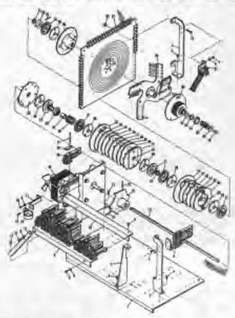

本社カウンター販売システムもご利用ください。

当社はただ今、スペアーパーツのフランチャイズシステム地区代理店を、募集中です
スロット・ビンゴ・フリッパーの販売も行っております

Bally Parts Shop　マックス・ブラザース
〒544 大阪市生野区巽北2丁目5番31号　TEL. 06(752)4775(代)
★パーツカタログ・プライスリスト等は当社までご請求下さい

国際化したアミューズメントニュース

海外の話題

毎年シカゴに エキスポ恒久化でAMOA役員会決定

去る三月二十四日～二十六日に開かれたAMOA役員会（アミューズメント・アンド・ミュージック・オペレーターズ・アソシエーション、本部シカゴ、会長＝ガーランド・ギャレット氏）は次の二項目を満場一致で決議したと伝えられている。

①毎年開催するAMOAショーを恒久的にシカゴで開くこと。

②ゲームマシン、ジュークボックス等アミューズメントマシン部門を今年から増設するNAMAショーとの協力関係を進めること。

AMOAショーを毎年シカゴで開くことに定めた理由としては①シカゴでの例年のAMOAショーが大好評を博しており、毎年規模が大きくなっていること。②交通の中心地であり、国内はもちろん海外からでも直通で訪れることができる。③宿泊施設等の受け入れ態勢が非常に整っている等があげられているが、何といってもシカゴはゲームマシンやジュークボックスの世界のメッカであり、AMOAショーもまた、そのメッカにおける世界的なショーというイメージを強く持っているからである。

NAMAとも協力

ところでNAMA（ナショナル・オートマチック・マーチャンダイザーズ・アソシエーション、本部＝シカゴ、会長＝G・リチャード・シュライバー氏）も今年十月十三日から四日間、シカゴのマコーミック・パレスで新たにアミューズメント部門を増やして、自販機のショーを開くことになっているが、メーカーの便宜を図るため、AMOAに協調してショー日程を決めようと働きかけていた。それを受けた形で今回のAMOA役員会の決議がなされたわけだ。

今後の予定としては二年後の七九年にはNAMAショーが十月二十五日～二十八日、AMOAショーが十月二十六日～二十八日とすでに日程が決められている。

このような状況に即した素早い決定はやはり見習うべきアメリカの合理精神ではないだろうか。

ROWE'S CAMELOT

巨大なるオルゴールのようなジューク・ボックスである。200種類のレコードがセレクトでき、ソリッド・ステートが内蔵されている最新のロウ社製。

ホテルカジノに意欲

七六年決算も好調なバリー社

米国バリー社（本社＝シカゴ、社長＝ウイリアム・T・オダネル氏）はニュージャージー州、アトランチックシティのマールボロ・ブレンハイムホテルの株を90%取得し、すでに買収契約を済ましている。

同市では昨年十月にロッキー山脈以東で初めてカジノ・ギャンブン法案が成立し、さまざまな投資家の関心が渦巻く街となったわけだが、バリー社もこの買収によってホテル・カジノ経営の名乗りをあげたこととなった。

同社はアトランチックシティの実業家リース・パレイ氏とマーティン・プラット氏からホテルの株を、バリー社の三万株と交換に入手したというが、ホテル・カジノとして経営するための再建造費等、約五千万ドルを計上している。

なお、バリー社の昨年度の収支決算が報告されている。それによると、七十六年十二月三十一日までの純利益は千百八十万ドル（前年度七百五十万ドル）で58%の伸び、また販売高は二億七百万ドル（前年度一億六千九百ドル）で23%の伸びとなっており、一株あたり一ドル二セント（前年度六十七セント）と52%の増加をみせている。

一昨年は急成長をみせたが、今は安定期を迎え着実に収益を伸ばしている。

メダルゲーム場運営基準による強磁性体適合品
ステンレスメダル
★規格も±3/100ミリ以内と高精度、滑り、積重ね、カッティング性能も抜群
★指定マーク製作　★1000枚より地方発送
株式会社 東葉興業　千葉県八千代市八千代台西4-7-10　〒276　TEL.0474-83-3401

本紙主催第2回海外プラン

AMOA '77視察旅行の見どころ紹介

Walt Disney World

AMOAエキスポ視察のあとをディズニーワールド（フロリダ州）とした原案のほうの希望者が、今のところ多いようなので、はじめにここから紹介しよう。

内容濃いワールド

ウォルト・ディズニー・ワールドは、ディズニーの独創的な空想力とアメリカ産業の近代技術が手を結んで建設されている、世界に類のない〝生活の規範になる新世界〟。

広さはサンフランシスコと同じ面積で、一億一千万平方メートル。ディズニー氏は理想の〝新世界〟をつくるため、一九六五年十月までにこの土地を五百万ドルで確保した。それは「レーク・ブエナ・ビスタ市」と名づけられる、まったく新しい市として出発し、氏の遺した雄大なプランーそれがほぼ形づくられるには二、三十年を要すると言われる」に従って建設中である。

現在の見どころはこのうち、『パケーション王国』と『レークブエナビスタ』の二地区。とくに前者は一九七一年にオープンし、二大湖、『魔法の王国』、自然林大キャンプ場などを含む一千万平方メートルの王国で、とくに魔法の王国は「開拓の国」、「冒険の国」、「未来の国」、「おとぎの国」などが網羅されたディズニーランド式の遊園地となっていて、見逃せない。

申込み締切は6月

原案で行くことになりそうだが、その際ディズニーワールドでは二日間のツアー」に参加することになり、かなり中身の濃い視察になる予定だ。

原案その他の案は右記のとおりで、さらに詳しい内容については左記へお問合せ下さい。なお、お申込みは六月末、最終払込みは九月末の予定で、費用についてはローンも取扱い可能です。

☎（〇六）三四五－〇七〇一、ジャスベル㈱、担当者＝力津。

☎（〇六）三一四－〇三〇九、アミューズメント通信社、担当者＝赤木。

原案の日程表・コース

	月日	訪問記	時刻	摘要
1	10日	東京発	10:00	（日付変更線）
	27日	ニューヨーク着	10:10	到着後市内の業界視察（ニューヨーク）
2	28日	ニューヨーク発 シカゴ着	9:45 10:57	到着後コンラッドヒルトンホテルへ直行 AMOAエキスポ'77を視察（シカゴ）
3	29日	（シカゴ）		終日視察　バリー社本社工場、他1社の視察、もしくは希望者のみ再びAMOAエキスポ'77の視察（シカゴ）
4	30日	シカゴ発 オーランド着	8:58 12:14	到着後ウォルトディズニー・ワールドグループパッケージツアー（2日間）に参加（オーランド）
5	31日	（オーランド）		終日視察　Walt Disney World（〃）
6	11月1日	オーランド着 ラスベガス着	9:35 13:35	ラスベガスの本場カジノなどを視察（ラスベガス）
7	2日	ラスベガス発 ロサンゼルス着	9:40 10:30	到着後当地のメーカー工場を視察予定（ロサンゼルス）
8	3日	（ロサンゼルス）		終日視察　Disneyland（〃）
9	4日	ロサンゼルス発 ホノルル着	10:30 14:05	到着後市内を視察、自由行動（ホノルル）
10	5日	ホノルル発	朝方	（日付変更線）
11	6日	東京着	夕刻	入国手続後解散

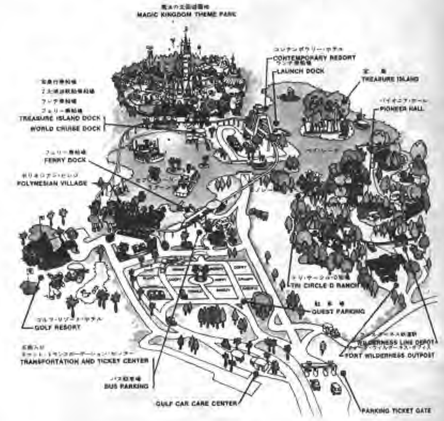

原案…参加15人以上　旅行費用￥580,000-
Ⓐ案　ニューヨーク－シカゴ－ディズニーワールド－ラスベガス－ロサンゼルス－ホノルル（11日間、ホテル8泊）
Ⓑ案…参加15人以上　旅行費用￥480,000-
サンフランシスコ－シカゴ－ラスベガス－ロサンゼルス－ホノルル（同上）
Ⓒ案…参加30人以上　旅行費用￥460,000-
サンフランシスコ－シカゴ－ラスベガス－ロサンゼルス－ホノルル（同上）
※AMOA'77ツアー参加者が15～20名の場合はⒶまたはⒷに統一します。
※IAAPA'77ツアーも別途検討中で、ご相談に応じます。

今までにない画期的なニューマシン!!
HOMERUN KING ホームランキング

10円玉をパチンコのように打ち、入賞すれば、いぶし銅ほか12種類の記念メダルが出ます。
メダル寸法：幅2.2mm 直径30mm
記念メダルの種類は今後とも豊富になります。
難易調節機構付。ペイアウト電池式（照明装置付）

景品用各種記念メダル
一組一八個で定価二万円（送料実費）
※メダルは記念品です。金品との交換はできません。

NEW CIRCUS
電源不要のサーカスを大幅に改良
●電池式PAY OUTなので、ペイアウトミスがゼロになりました。
●カラフルで明るいパネルデザインで人気も高まります。
このほか●サイボーグ5●パワーチューリップなど好評発売中!!
大和物産（株）　大阪府吹田市垂水町3－29－2　チサン第5江坂ビル　〒564 ☎（06）385－1815
中部センター　名古屋市北区辻本通1－10　シンワビル　〒462 ☎（052）914－1728

本格的業務用登場
10分間100円。お金をかけたギャンブルに使用しないでください。

現在御使用中のテレビに接続するだけですぐ使えるLSI(高密度集積回路)を使用した高度な業務用ゲームマシンです。
ホテル、旅館、民宿、スナック、サウナ等に最適。大人から子供まで楽しめます
KTC7700
■特徴
●5種類のゲームが楽しめます。
●ボールスピードの選択ができます。
●反射板のサイズが選択できます。
●ボールの反射角度が選択できます。
●効果音が出ます。
●スコアーがスクリーン上に表示されます。
●ボールはコート上のどの位置からでも打ち返されます。
《関西地区総代理店》
株式会社 日本商事　大阪市城東区永田2－5－9　TEL（06）962－7721(代)

テープジュークの最高級品
ベストセラーを続ける

全国(各地区)代理店募集中申し込み先 神戸市灘区灘南通一丁目一―三(山下ビル) ☎(〇七八)八八二―三九一九

GM53

＊　GM53は最高品質で故障知らず、コンパクトで高い耐久性など――すべてにわたって、オペレーターの身になって作られた完成品です。

＊　アンプ仕様　高さ 650mm、横幅 490mm、奥行 300mm。コインシューター、テープケース（80本収容可能）付。

＊　テープは現在70本。スピーカー、マイク、歌詞集など付属。

＊　アンプ電気関係　AC50／60Hz 100V、最高出力時110W。出力40W（20W×2ch）、使用マイク600Ω（アンプ感度1.5mV）。

お問合せは下記地区販売店まで

(順不同)

大阪地区
㈱チェスト　☎(06) 323-3788
㈱ヘンドジャパン　☎(06) 643-3857
関西ジュークサービス　☎(06) 445-0487

名古屋地区
日本光音社　☎(05616)2-3515

神戸地区
太東物産㈱　☎(078)251-6980
㈲朝日交商　☎(078)621-7575
辻産業　☎(078)801-4106
柳商会　☎(078)811-1760

北関東地区
メキシコジューク　☎(0273)63-3915

四国地区
㈲山忠商事　☎(0899)25-7557

北九州地区
今井ジューク　☎(092)271-3001

親しみやすいゲームマシンを誠意をこめてお届け!!

スカイホーク

ラッタッタ

ホームランキング

ニューサーカス

ブルーインパルス

価格、品質とも厳選して豊富に品揃えしています。この他、多機種あり!!

◆お問合せは下記まで

ガッツマン

株式会社 カワクス
東大阪市稲田1414
☎06(745)3500

株式会社　総商　豊田市枡塚西町北小畔67―1　☎0565(21)3921
㈱ユニバーサルプレイランド　栃木県小山市八幡町2―1―7　☎0285(24)4086
㈱信越ユニバーサル　栃木県下都賀郡野木町友沼5945―50　☎02805(5)2681

ゲーム場紳士録 第8回

ニチイ 本店

大阪、旭区千林

オペレーター
㈱ブリッジ商会
TEL. 06-953-0001(内線293)

写真㊤: 子供たちには魅力いっぱいの乗物機。㊦: 安全管理も充分な室内。

大手スーパー、ダイエーとニチイの本社がある旭区千林は、大阪でも住宅密集地の一つに数えられる。

㈱ブリッジ商会（大阪市旭区千林二―十一―二十七、☎九五三―〇〇〇一、内線二九三）が、ニチイ本社屋上でゲームコーナーの運営を始めたのは昭和四十六年三月。屋上の半分にテントを張り、ゲーム機や金魚すくいなどを設置し、残りの半分にバッテリーカーや小型乗物機、トランポリンなど、合計約百五十台を管理している。

"新しいものがり屋"だと自称する同社社長の橋口日出雄氏は、次々に新製品を購入。半年ごとに、全部の機械が入れ替わっているという。

橋口日出雄氏

「男の子、女の子、そして小さなお子さんから大人まで、幅広い層に楽しんでもらうことがゲーム場の使命です。でも、女の子向けの機械が少なすぎます」と、男の子中心のゲーム機作りに片寄っているメーカーに対して、ちょっぴり苦言も。損を覚悟で、金魚すくいや女の子向きの催しも行ない、少しでもかたよりを防ぐことに心がけている。

最近の傾向として、親子いっしょに乗れる乗物機に人気が集中し、同社が特別注文した二人乗りバッテリーカーが活躍。また、ゲーム場には珍しいトランポリンは、休む間もないほどに人気があり、それだけに事故には細心の注意がはらわれている。一台、一台入念に検討したうえでの購入ぶりには、機械選びにもきびしい人柄があらわれているようだ。

このほか同社のロケーションとしては、西友の河内長野店があり、ロケーションの運営をする一方、現在、氏は"老人福祉施設"の建設を手がけている。「社会から利益を得るだけでは能がありません。社会のために役立つことが、大事なことだと思います」と、独自の力で、土地捜しなど、一から始めている。「何年かかるか、どれくらいの費用がかかるか、私自身にも見当のつかない仕事ではありますが、自分の力でやれるところまでやってみるつもりです。言わば、私の一生の夢です」と力強く語っておられた。

写真㊤: ゲームに熱中する女の子の姿も多い。㊦: トランポリンは最高の人気者。

バーリーサービス株式会社

大阪事務所　大阪市南区南綿屋町23―1　TEL. (06)213―5255代
東京事務所　東京都港区東麻布1―27　TEL. (03)582―0857代

ブル・マーケット

BULL MARKET

Bally

ボーナス・ライン

BONUS LINE

NEW MACHINE

ニューマシン
近日発売予定

バーリー製品各種パーツ

AND PARTS

◎当社はゲームマシンのオリジナルをモットーに日夜努力致しております。
◎他社、模造品の中には粗悪品が出回っておりますのでご注意下さい。
◎なお当機は娯楽遊戯機なので娯楽用のみにお使い下さい。

●お問い合せ・ご注文は——

発売元
株式会社 日本ベンディング
大阪府池田市八王寺1丁目10-21番地
〒563 TEL 0727(52)1980〈代表〉

関東地区代理店
株式会社 シュアーリース
東京都渋谷区本町6-16-2
〒151 ☎03(378)6125-8

関西地区代理店
株式会社 カワウクス
東大阪市稲田1414番地
〒577 ☎06(745)3500

甲陽産業株式会社
大阪市福島区鷺洲2丁目12-21
〒553 ☎06(451)5991

株式会社 チェスト
大阪市東淀川区山口町3-6-1
〒533 ☎06(323)3788(代)

豊富な品揃え!! すべてヒット商品

総発売元

株式会社 ベンドジャパン

本 社 〒556 大阪市浪速区水崎町18番地 TEL. 06(643)3857(大代表)

沖縄支店 沖縄ベンドジャパン
〒901-22 沖縄県宜野湾市字伊佐44 ☎09889(7)4631
東日本支店 千葉エンタープライズ
〒276 千葉県八千代市八千代台西5-1-4 ☎0474(85)3237
北海道支店 《6月下旬開設予定》

Gemini

日本で初めてのスロットマシン型

風営認定機種の

ジェミニ

3MEDAL 5LINE Plus BONUS GAME

777 15

BAR BAR BAR 15

BAR 15

BAR 10

BAR 8

..... 5

..... 2

ラッキー賞(ジャックポット)

上記の柄がライン上に並ぶと、15枚のメダル払出しとともに、4回のボーナスゲームができます。1回のボーナスゲームは、ドラムを回しストップランプが点灯後、1リールごとにメダルを投入して、ストップさせます。そのとき、各リールの柄の中にJACの文字の柄がセンターラインの上に出た場合は、さらに15枚のメダルが払出されます。1回のボーナスゲームで、3回ともJACが当ることもあります。また1回のゲーム終了後、リールウインドーに通常の当りが出れば、その当り枚数も払出されます。

新製品

MAX' BROS.

(株)マックスブラザーズ

〒544 大阪市生野区巽北2丁目5番31号
TEL. (06) 752-4775(代)
ジェミニ事業部

フランチャイズシステムの地区代理店を現在募集中です

'77 UNIVERSAL ON PARADE

ユニバーサルファミリー

ユニバーサルは、無限の可能性にチャレンジします

BIG & SMALL
大小の遊びをメダルゲームに。息の長い人気マシン

SUPER STAR
リズムと組合せの面白さが人気の秘密

NEW KENTUCKY DERBY
ゴージャスなムードのダービーゲーム

KING OF KINGS
迫力あるルーレットを豪華なマスゲーム機で

SCRATCH
壁を消していくスリリングなTVゲーム!!最高得点が自動的に表示されます

COIN ROCKET
月面に着地するゲーム。チャンスも2回

MINI-ROULETTE
豪華なキャビネットのICマシン!!

人気ある潜水艦ゲーム

SONAR ATTACK

新製品

ICBM
入賞穴に入ると爆発音の音響効果電子音がプレー時間を知らせます

PUNCH DE DATE
貴方もラブチャンスを!!

4 IN LINE
ビンゴの組合せでパチンコを!!

ORIENTEERING
マイクロプロセッサー使用のフリッパー

《近日発売予定》

UNIシリーズ(両替機)

UNI 1500

◀1000円 500円 100円 の すべてを両替

▲UNI 1000
1000円札を100円玉に

◀UNI 100
2～12枚までスライドSWで枚数調節。

ユニバーサル販売株式会社

東京本社	東京都台東区上野3—10—9 国井ビル	TEL. (03) 833—9581
名古屋営業所	名古屋市中区錦1—8—1	TEL. (052) 232—1167
大阪営業所	大阪府吹田市南金田2—12—35	TEL. (06) 385—6800

カラオケのことならなんでもご相談下さい

テープですか？
機械ですか？
当社は一流メーカーと提携して、
テープでも機械でも
いい品物を安く売る精神で
お世話いたします。
お値段はご相談下さい。

◎カラオケのリース売上げを伸ばすには、新曲テープの追加が大切です。

当社では全国15社のテープを取扱っています。

取扱テープ

HT 400曲
TR 160曲
RT 296曲

HAWKSOUND 77

ダイナミックなブラックマシン

ホークサウンド77

(本体1台、スピーカー2コ、マイク1本、テーブラック1台、伴奏テープ50本、録音テープ2本、歌詞カード1冊、クリーニングペン1本)

特別販売中!!
故障のない価格の安い
リース専用機

ファイアーカーニバル

歌詞カード1枚から、1本ずつのテープまですべて専門的に取扱うカラオケ専業商社
企画製作：沖縄民謡54曲ほかBGM別注のテープ(1,500曲)あり。

(株)BGM大阪 ☎(06)393-9001(代)

〒532 大阪市淀川区宮原1-18-2
九州営業所 ☎(093)511-5891(代)
東京営業所 ☎(03)348-3125(代)

● 東京営業所員求む!!
所長候補1名、メカニック2名、営業4名
委細面談 お問合せは大阪まで。

販売代理店募集中・分割販売制度もございます

信頼と高性能の“ピカデリーサーカスシリーズ”

ピカデリーサーカスMKⅡ(Aタイプ)

ピエロⅡ(Aタイプ)

F-1グランプリ(Aタイプ)

デイトナ200(Bタイプ)

ガッツマン(Bタイプ)

〈仕様〉

全高	1,450mm
全幅	580mm
奥行	300mm
重量	45kg
使用電力量	75W

〈電気用品型式認可No.〉
▽91-8953
▽91-9774
▽91-11085
▽91-11723
▽91-14129

〈意匠登録No.〉
52-8710
52-8711

〈商標登録No.〉
52-15181
52-15182
52-15183
52-15184

※全機種共通寸法
※Bタイプは記念メダル打ち出し装置付

レジャック株式会社

DEVELOPER OF AMUSEMENT
WHOLESALER OF MACHINERY FOR AMUSEMENT

本社／大阪市淀川区西中島5丁目11番10号(新大阪丸善ビル9F)
TEL (06) 305-1331番(代表) 〒532

代理店 大和物産㈱ (06) 385－1815

カラオケ 新曲豊富！ ロマンテープ ☆☆☆☆

■アカシアの雨がやむ時
■昔の名前で出ています
■お富さん
■愛のふれあい
■東京ブルース
■古城
■夜の銀狐
■裏町酒場
■夜霧の第二国道
■愛して愛して愛しちゃったのよ
■伊勢佐木町ブルース
■誰よりも君を愛す
■加茂川ブルース
■有楽町で逢いましょう
■羽田発7時50分
■東京ナイトクラブ
■好きだった
■再会
■霧子のタンゴ
■潮来笠
■長崎ブルース
■マイウエイ
■思い出のサンフランシスコ
■おまえに

歌ってホレボレこのテープ！

他504曲

カラオケ用
ワイヤレスマイク
業者待望の……
どの機種にもOK！
従来の様な雑音は、
まったくありません

ロマンジューク OT-101型
MK－II
大出力 25W×2

カラオケ、ジューク
テープの専業メーカー

株式会社 大知物産（オオトモ）
大阪市城東区古市1－15－2
☎(06) 933－0852(代)

代理店
㈲朝日交商
(078) 641－0400

KANSAI KIGYO CO., LTD.
Creator of game enjoyment ……
Craftsmen of advanced entertainment machines

注目のマシン新発売！
ROTARY KING ロータリーキング 6 CARDS

国産最高級品
ROTARY BONUS DELUXE

ロータリーボーナスデラックス
○内部円盤回転式で迫力満点
○1メダル用、2メダル用とWシステム
○NEXT GAME 3ゾーン方式で任意選択
○ペイアウトデジタル表示
○不足数累積カウンター内蔵
1,056×700×620　60kg　〒91－12565

◎過去8ゲームの的中ナンバーをデジタル表示!!

☆データーから当り目を予想。
☆プレイヤーとマシンの熱い対決。
☆トリックなしの真剣勝負。

●メダルは一度に99枚まで投入でき、インサートカウンターにデジタル表示されます。
●1ケ所に99枚まで登録でき、トランプ数字と登録ナンバーが的中すれば、払い出し枚数がペイアウトカウンターにデジタル表示されてから払い出されます。
●カウンター内蔵。
※払い出し不足枚数カウントボタン付
※停電時投入、払い出し枚数、記憶装置付。
730×650×325　40kg
〒91－11757

株式会社 関西企業
大阪本社 豊中市名神口3丁目9番1号(タイヨービル) ☎(06)333－0323(代) 〒561
東京支社 東京都新宿区西大久保2丁目319(賀川ビル) ☎(03)208－2511(代) 〒160

じょうぶで働きもの しかも 気がやさしい…ウコーのテーマです

故障を知らない しかも 高収益を約束する

仲間がウコーから続々登場！

ルーレットタイプをしのぐ売上しかも低価格

挑戦ゲーム32

ユニバース32

遊び方……1ゲーム30円まで投入

1．10円又はメダルを投入してスタートボタンを押すと円板が回転します。次にストップボタンを押して絵を合わせると2枚～4枚ペイアウトしますが、さらに4枚～8枚と挑戦したい場合はUPのボタンを押すと再挑戦できます。(但し、次に絵がそろわないと外れて配当が0になります。)
2．挑戦（UP）していけば最高32枚までペイアウトします。

特徴 ① ルーレットタイプのように機械まかせから脱皮し、自分の技術が加えられる。
② 当り外れのときの電子音がユニークである。

仕様：消費電力30W 50/60Hz 使用メダル26φ
寸法 高さ84cm×巾60cm×奥行22cm 重量24kg

ブラックパンサー

遊び方－1ゲーム10円
1.10円を投入すると玉が1ケ出ます。
2.バネで玉を打ち上げて当りのコーナーへ入ればおまけが出ます。

※リプレーコースに入れば再ゲーム。
※外れコースに入ればゲームオーバー

電動パッチラー

遊び方－1ゲーム10円
1.10円を投入すると30秒間隔電動式バネが作動し、玉を打ち上げます。
2.チェッカーに入る度に点数があがり、30点で再ゲーム、35点でおまけが出ます。

☆お支払い、お値段、何でも気軽に御相談下さい。…資料送ります。
☆業者の方、ローン販売も可。
☆対人、盗難、破損、火災に関しては保険会社とタイアップしてあります。手続からいっさいを当社で行います。
（但し任意です。）

ウコー Corporation

本社 東京都中央区日本橋浜町2－8－6 ☎(03)668－8656(代) 669－5422(代)
関西支社 大阪市西区西本町3－1－46 第5奥内ビル5F ☎(06)531－8673(代)
北海道支社 札幌市中央区北七条西16丁目 ☎(011)643－5491(代)
四国支社 松山市朝生田611朝野ビル ☎(0899)33－2835
九州支社 福岡市博多区博多駅東2－5－28 地産三博ビル ☎(092)441－0010・0012
工場 埼玉県川口市赤井206 ☎(0482)84－9380
営業所 旭川☎(0166)25－1961 釧路☎(0154)42－6248

連続SF―⑧

希望(のぞみ)の島

有田佐市

見渡す限り、眼路涯しなく、延々と、岩石の堆積が続くのみであった。

それが途切れたところには、小さな、ごく小さな岩石、砂粒が、砂漠のような拡がりをみせていた。

嘗て、地球星に存在していた砂漠は、よく、不毛の譬喩に用いられたものだが、それでも、宇宙新世紀によって出現した砂漠状の風景よりは、遙かにましなものであった。

地球星の砂漠には、オアシスがあり、いくら不毛の地とはいえ、仙人掌ぐらいは生えていた。

仙人掌は、また、独特な、綺麗な花を咲かせることも出来た。

砂漠がいくら不毛の地とはいえ、スカラベや蠍たちは、そこに棲息していた。そせて、砂漠を通過するものたちの排泄物の清掃に励んでいた。

蠍は、その強烈な毒で、単調な砂漠の通過者たちに、思いもよらぬ、悲劇、喜劇を演出する、卓抜なプロデューサーであり、モノトナスな砂漠の生活に、適度な緊張と刺激を与え続けていた。

宇宙新世紀時代の砂漠には、一滴の水も、一つの生物も、自然な状態では存在していなかった。

空は暗黒であり、暗黒の空を映す、水も、自然な状態では、殆んど存在していなかった。

殆んど静止状態の宇宙、その暗闇の中で、宇宙新世紀人ガンマが佇んでいた。

傍目には、何も見えず、ただ、風が吹いていないような感じだけで、透明な、宇宙新世紀人ガンマが、可視の状態になるのは、ガンマがそういう意志をもった時に限られている。

どこか違う

ガンマは、とりたてて何も無い、宇宙新世紀の風景の中に虹をたててみようと想い、すぐに虹がたつ、彼方に陽光が爆めき、小さな雨滴が、七色の霧となり、七色の霞となり、荘大な虹が、広大な宇宙に、幻の橋を架ける。

〈これは違う〉

〈これは、あれとは違う〉

〈この間、地球でみて来た虹とは違う〉

〈どこが違っているのかな〉

〈うーん、と、色の順番は、赤橙黄緑青藍菫と揃っているな〉

〈そうか、虹そのものには問題はない〉

〈虹だけを、とりあげて、比較をした場合には地球でみた虹よりも、今現出している虹の方が、寧ろ、大がかりで、見栄えがする〉

〈そうか、違うのは背景だ〉

〈背景が違う〉

〈地球の虹の背景は随分と雑然としていた。雑然とはしていたが、その中に、そう、何となく、ほのぼのとした暖かさがあった〉

〈今、ここに架っている虹の背景には、暖かさがない、全くの暗闇、じっと瞳を凝らして、眼が漆黒の闇に慣れてきても、目に映るのは、大きな岩石の堆積が累累として続く。小さな砂粒の山がりが、気も遠くなるほど、涯しないのみであるのだ〉

ほのかな愛

宇宙新世紀人ガンマは、此の間地球星、千九百三十四年、に行って来たのだ。

場所は、ヤポンの片田舎であった。

子供たちが小川の側の道を歩いていた。

のどかであった。

うららかな日であり、揚げ雲雀が、曇り空で、囀り、周囲の山は、靄に包まれ、その裾野は薄青く霞んでいた。

子供達ちはすんだ声で唱っていた。

――春の小川は
さらさら行くよ
岸の菫や
蓮華の花に――

子供たちはガンマと擦れちがったけれど、ガンマを、春のそよ風としか感じなかった。

〈ふむ、ふむ、あの小川の岸に群生している可憐な花が菫か、それとも蓮華かな〉

ガンマは迷っていた。

〈可成の水勢で、水が流れているのだが、このような水の状態を、さらさらと表現するのかな〉

ガンマは、変身をするのには、創造的な想像力が必要であるので、この際は、まず取り敢えず合体することにした。

「あら、吾助ちゃんたら、また、変なことをする」

三編みの長い髪を赤いリボンで結んだ、丸顔の、頬っぺがあかい、緋の着物をきている、愛くるしい女の子の裾を、後から、そっと捲った悪戯の子がいた。

田村吾助である。

ガンマは早速、吾助に合体してみた。

田村吾助、八歳、小作の子であり、側頭部に、一銭銅貨大の禿がある。仇名が禿のタゴスケであった。

合体してみると、禿のタゴスケは、三編みの女の子に、淡い愛にも似た感情を、ひとり、ひそかに抱いていて、その表現が、幼い裾捲りになって露呈されたことが分ったのだ。

三編みの女の子は、七歳、小沼京子、村長の一人娘であった。

「何だい。おすましばかりして」

「何です」

「この間、見ちゃった、見いちゃった」

「何を」

「京子ちゃんが、おしっこしてるところを、見いちゃった」

「もう、知らない」

禿のタゴスケの脳裏に、束の間、過った映像を、ガンマは微笑ましく思った。

周囲を素早く見渡した京子は、小川畔の水車小屋の陰で、着物の裾を捲ってしゃがむと、四十五度の角度で水勢よく、迸りながら、銀線が地面に跳ね返っていた。

水車小屋の先で、小川に石橋が架っていた。

石橋の畔の柳の木陰から、禿のタゴスケは、京子の、その姿勢を、強い動悸を感じながら、凝視していた。

（次号につづく）

ニュータイプマシン

ワンダー36　WANDER36

キングゴリラ　KING GORILLA

ICタイプ　メカタイプ

新発売!!

お客さまのお好みでお選び下さい。
人気あるデザインとすぐれた機械で
ロケで高収益が実証されています。
●10円玉とメダルの2WAY。
●最高36枚をペイアウトします。

共通仕様
高さ　1,400mm
奥行　396mm
横幅　622mm
重さ　40kg

TRADE MARK TOHO SHOJI　東宝商事株式会社

〒534 大阪市都島区都島本通4－24－10　TEL.(06)924－2000～1(代)

関西地区代理店　甲陽産業(株)　TEL(06)451－5994　大阪市福島区鷺州2－12－21

東海地区代理店　名古屋ジューク(株)　TEL(052)781-6380　名古屋市千種区鏡ケ池3－6

九州地区代理店　(有)九娯貿易　TEL(0956)23－7331　佐世保市元町1－18

われわれにとって
マシンはただの商品ではない!!
果てしない夢と遊びの世界へ
導くための手段なのだ!!

バズーカ

4種類のスピードの違う標的が画面をとびかい次に何がでてくるかまったく予想がつきません。減点のペナルティがあるのが特徴です。砲座の上を左右に動くバズーカは実物そっくりで立体音響の効果も抜群です。

カーポロ

ジャンクヤード

ザ・サーティース

ダブルボーナスとジャックポットスペシャルがありボーナススコアは最高20万点まであがります。リプレースコアは4段階あります。リールが回転してスロットと同じようになるのが特徴です。フリッパーの本場アメリカでも収益性抜群です。

本社移転の御案内

ご案内図

拝啓
毎度格別のお引立を賜わり厚く御礼申し上げます。
扨て此度弊社は下記に移転致すことになりましたので御知らせ申し上げます。
装いも新たに気分一転を計り日頃の御愛顧に報いるべく益々鋭意努力する所存でございます。
何卒変らぬ御支援を賜わりますよう御願い申し上げます。
尚 修理工場は従来通りの住所で業務致します。
昭和52年5月16日　敬具

本社　東京都港区三田3－5－16
〒108 TEL. 03(455) 6511(代)

ショップ　東京都目黒区青葉台3－18－10 第1目黒橋ビル102号
〒153　TEL03(464)1415・1419

—Total Leisure Supplier—
SCO TRADING CO. INC.
株式会社 エスコ貿易

株式会社大阪エスコ　大阪市西区新町南通り4－53(新町ビル3F)
〒550　TEL06(532)3380

ナムコがおくる世界の一級品

namco　ATARI　Gremlin

F-1

時速300㎞の強烈なスピード感の体験!!

今、世界の注目を一身に集めているゲームマシン「F－1」。その迫真のゲーム内容は実際のレースそのまま。特に時速300㎞のスピード感は迫力そのもの。

BREAKOUT

ブレイクアウト

★壁をこわす破壊ゲーム!!

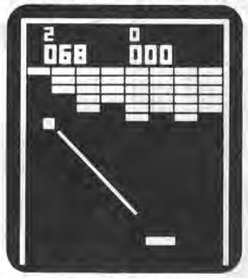

ラケットでボールを受け、前にある壁にはね返し、壁を壊わす破壊ゲームです。壁の奥に行く程高い得点。ボールを壁の内側に入れ暴れさせるのがコツ。「ブレイクアウト」マニアが今どんどん増えています。

Blockade

ブロッケード

★相手を取り囲め!! 2人用囲碁ゲーム

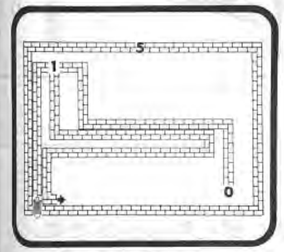

このゲーム、一言で言えば陣取り、囲碁に似たゲームです。上下左右、4方向をボタンで選び、壁を作りながら進みます。その壁で相手をうまく囲み、行き場所を無くした方が勝ち。頭脳とテクニック、そして、ちょっとしたカンが重要なポイント。

NIGHT DRIVER

ナイトドライバー

★夜のサーキットをブッとばせ!!

ヘッドライトに輝くポールの間を猛スピードで走る、1人用ドライブゲーム。直線、ヘアピン、連続カーブと「ナイトドライバー」はスリル満点。

テクニック別にクラスも3段階、その上「ハイスコア」「最高時速」も表示され、おもしろさもグーンとアップ。

「遊び」をクリエイトする　**ナムコ**　株式会社中村製作所

★遊園施設・娯楽機械★
企画・設計・製作・販売・経営・賃貸・輸出・輸入

本　社　東京都大田区多摩川2丁目8の5　〒146　☎ 03(759)2311(代表)
大阪事務所　大阪市浪速区新川3丁目630の3南大阪ビル　〒556　☎ 06(649)5311(代表)